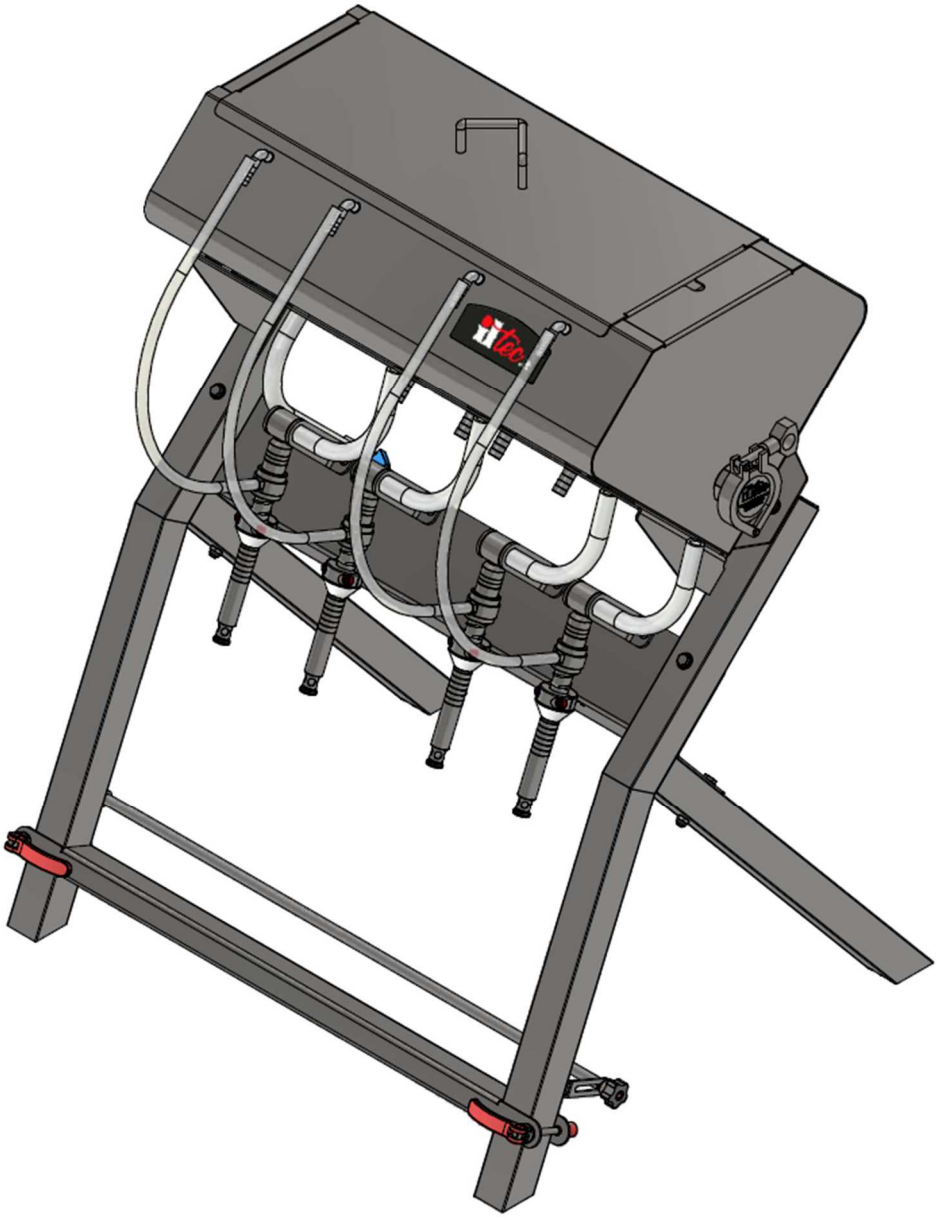

ULTRAGRAVITY 4 MECCANICA

I.L. Industria di Leivi S.R.L.
www.il-tec.com/
Via Gazzo, 1
16040 Leivi (GE)

Rev.0.0 - 10/2026

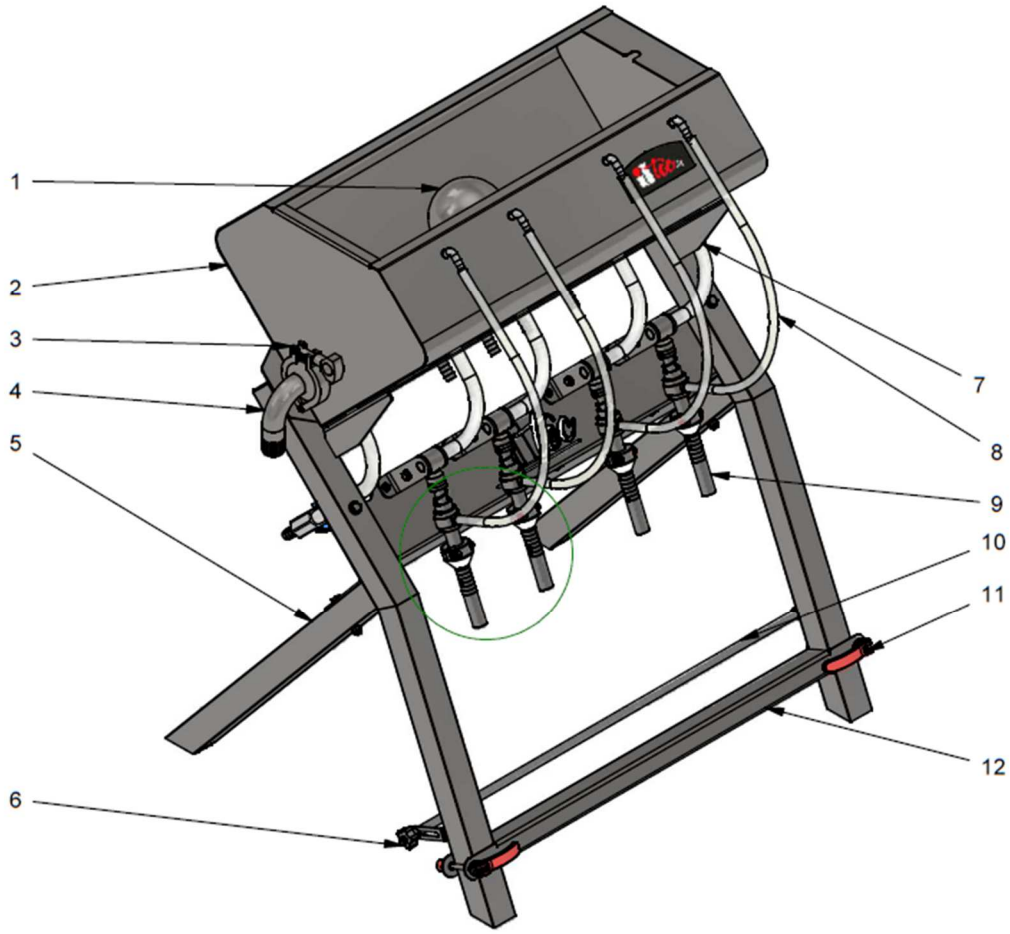
1
2
3
4
5
6
7
8
9
10
11
12

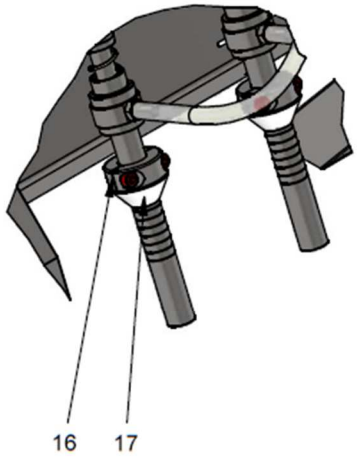
16
17

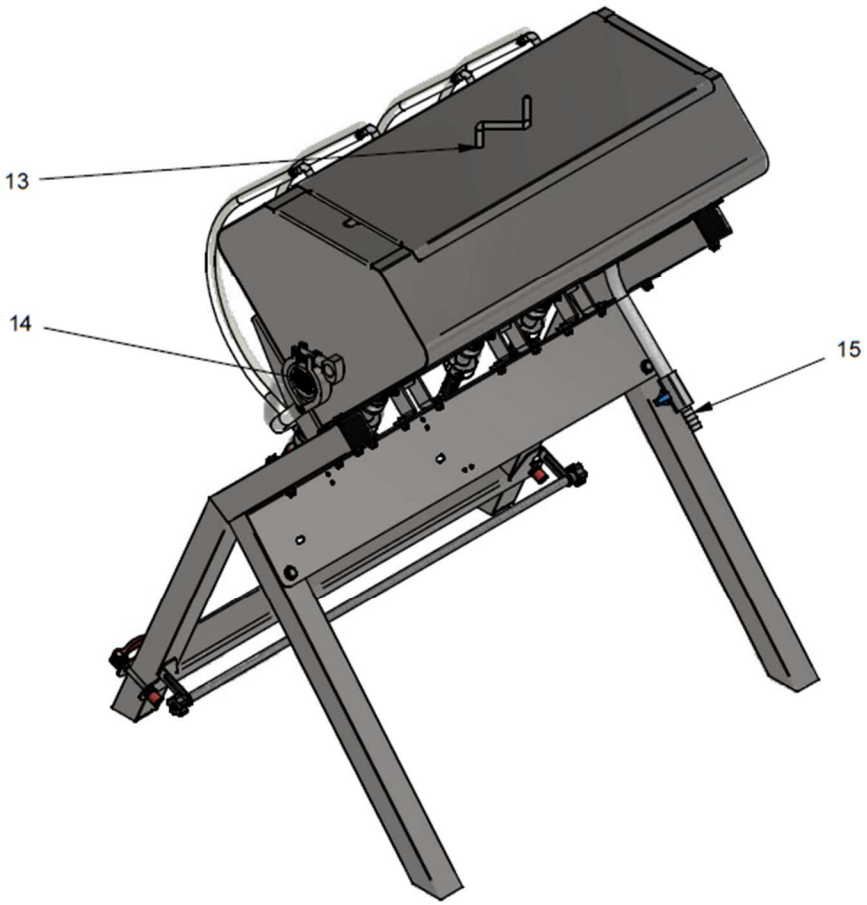
13
14
15

MANUALE UTENTE- ITALIANO

1. Norme generali di sicurezza
2. Contenuto dell'imballo
3. Disimballaggio
4. Dati di targa
5. Descrizione del prodotto
6. Caratteristiche tecniche
7. Messa in funzione
8. Regolazioni
9. Flussaggio
10. Riempimento delle bottiglie
11. Svuotamento serbatoio
12. Manutenzione
13. Troubleshooting
14. Ricambi
15. Smaltimento
16. Dichiarazione di conformità
17. Garanzia

1. Norme generali di sicurezza

Leggere tutte le istruzioni e le avvertenze di sicurezza prima dell'uso. Conservare il manuale per eventuali consultazioni future.
Tutte le immagini sono inserite a scopo illustrativo. I prodotti possono subire modifiche in corso d'opera.
Il presente manuale d'uso costituisce parte integrante dell'apparecchio e deve essere letto attentamente prima del suo utilizzo poiché fornisce importanti indicazioni riguardanti la sicurezza dell'installazione, dell'uso e della manutenzione. Conservare quindi con cura.
La mancata osservanza delle istruzioni di seguito riportate costituisce condizione di pericolo e pone a rischio l'incolumità del personale ed il corretto funzionamento della macchina. Prima di usare la apparecchio, leggere attentamente le norme generali di sicurezza di seguito riportate.
• Dopo aver rimosso l'imballaggio, verificare che i prodotti siano integri e che la fornitura corrisponda alle specifiche dell'ordine. In caso di dubbio non utilizzarle e rivolgersi presso un Centro Assistenza Autorizzato. Non lasciare gli eventuali elementi dell'imballaggio (sacchetti in plastica, cartone, ecc.) alla portata di bambini o disabili in quanto potenziali fonti di pericolo. Il concetto di sicurezza dell'apparecchio è valido solo in condizioni perfette.
• Questo apparecchio non è stato progettato per essere utilizzato da persone (inclusi i bambini) con capacità fisiche, fisiologiche o intellettuali ridotte, oppure che non abbiano esperienza e/o capacità, a meno che non siano sotto il controllo di una persona responsabile della sicurezza o che fornisca loro le istruzioni su come utilizzare l'apparecchio. Sorvegliare i bambini affinché non giochino con l'apparecchio.
• Per garantire una ventilazione sufficiente, lasciare intorno al dispositivo almeno 12 cm di spazio libero. Posizionare il dispositivo su una superficie asciutta e stabile. Non esporre il dispositivo alla luce diretta del sole, vento, pioggia e spruzzi d'acqua.
• Accertarsi che l'apparecchio sia scollegato di qualsiasi alimentazione prima di pulire il dispositivo. Non utilizzare spugnette in metallo o prodotti abrasivi per pulire il dispositivo. Pulirlo solo con un panno leggermente umido. Non immergere mai il dispositivo in acqua o in altri liquidi. Non utilizzare saponi e/o prodotti schiumogeni.
• Non manomettere l'apparecchio né aprire l'involucro dell'apparecchio per cercare di ripararlo da soli. É assolutamente vietato apportare modifiche a qualsiasi componente del prodotto o sostituirne con ricambi non originale. In questo caso si rischia di compromettere la sicurezza dell'apparecchio e la garanzia non è più valida.
• Non ostruire il dispositivo con oggetti quando è in funzione. Durante il funzionamento dell'apparecchio tenere le mani lontane dalle parti in movimento.
• Il dispositivo è per un uso domestico e in ambienti simili (ambienti di lavoro, hotel, motel e strutture simili). Il dispositivo non è per uso industriale.
• Non utilizzare l'apparecchio se è danneggiato. Affidare al servizio di assistenza clienti la riparazione o la sostituzione dei dispositivi danneggiati o che non funzionano correttamente.
• Non abbandonare mai la macchina accesa.
• Utilizzare l'apparecchio in ambienti con temperatura compresa tra 10°C e 35°C e una umidità inferiore al 60%.
• Durante la fase di regolazione e di funzionamento è obbligatorio l'uso di guanti protettivi secondo la norma EN 388:2016 (2121X)
ATTENZIONE Usi del prodotto non conformi a quanto descritto in questo documento sono da considerarsi impropri e quindi dichiarati non sicuri. Possono provocare danni all'attrezzatura e lesioni personali anche gravi. Ogni altro utilizzo che non sia quello per cui il prodotto è stato progettato e descritto in questo documento si considera non conforme; pertanto, il fabbricante ne declina ogni responsabilità.
ATTENZIONE ILTEC by I.L. INDUSTRIA di LEIVI Srl non si ritiene responsabile in caso di danneggiamento della macchina e/o infortunio di personale dovuti alla non osservanza delle prescrizioni di sicurezza indicate nel presente manuale.
NOTA I prodotti Industria di Leivi non sono progettati per funzionare in ambienti con pericolo di esplosioni e ad alto rischio di incendi. In caso di guasti o non corretto funzionamento, non devono essere utilizzati fino a quando il Servizio Assistenza Tecnica non abbia ultimato l'intervento di riparazione

2. Contenuto dell'imballo

La riempitrice viene consegnata in una scatola al cui interno sono contenuti:
1. Riempitrice UltraGravity
2. Set O-ring per beccucci
3. Brugola per regolazione shaft collar
4. Portagomma Triclamp Ø19
5. Portagomma Triclamp Ø26

OPTIONAL
- Beccuccio azoto UG

3. Disimballaggio

1. Estrarre l'apparecchio dalla scatola.
2. Togliere tutte le parti dalla confezione.
3. Controllare che l'imballo contenga tutti gli elementi sopra elencati.

ATTENZIONE. Non lasciare che i bambini giochino con i sacchetti di plastica. Rischiano di soffocarsi!
ATTENZIONE. Prima di mettere in funzione l'apparecchio, controllare che ci siano tutte le parti elencate e che non ci siano segni visibili di danno.

4. Dati di targa

Sull'apparecchio sono riportati i dati di identificazione del costruttore e di conformità alle Direttive Europee.
Inoltre, sono riportate alcune avvertenze di sicurezza che devono essere attentamente rispettate da chiunque si appresti ad usare il prodotto. Il mancato rispetto di quanto prescritto, solleva la Ditta costruttrice da eventuali danni o infortuni, a persone o cose, che ne potrebbero derivare e rende l'operatore stesso unico responsabile verso gli organi competenti.

5. Descrizione del prodotto

L'apparecchio è progettato per il riempimento semiautomatico di bottiglie con liquidi alimentari non gasati.
È utilizzabile per:

- Birra
- Vino
- Superalcolici
- Aceto
- Sidro
- Succhi di frutta
- Liquidi non viscosi
- Acqua

Si declina ogni responsabilità in caso di utilizzo di altre tipologie di liquidi o solventi.
ATTENZIONE. La temperatura massima del liquido deve essere inferiore a **85 °C**
La riempitrice è composta dalle seguenti parti principali:

1. Galleggiante meccanico
2. Serbatoio inox
3. Morsetto Triclamp
4. Raccordo ingresso liquido
5. Struttura
6. Pomello regolazione
7. Tubo riempimento
8. Tubo ritorno
9. Beccuccio
10. Astina poggiabottiglie
11. Leva
12. Staffa poggiabottiglie
13. Coperchio
14. Tapo Triclamp
15. Valvola svuotamento.
16. Collare regolazione riempimento
17. Cono di gomma

ATTENZIONE. Pompa non in dotazione.

6. Caratteristiche tecniche

MODELLO	ULTRAGRAVITY 4
Numero beccucci:	4
Alimentazione:	-
Potenza	-
Dimensioni:	650x520x800 mm
Portata min/max	Min=600l/h Max=2500l/h
Peso:	20 kg

7. Messa in funzione

POSIZIONAMENTO

Posizionare la riempitrice su una superficie piana, lontana da fonti di calore.
Verificare la messa in bolla dell'apparecchiatura e se necessario livellarla opportunamente.
NOTA Verificare il corretto posizionamento dei tubi già presenti sull'apparecchio per evitare fuoriuscite di liquido e aria.

RIEMPIMENTO DEL SERBATOIO
Per riempire il serbatoio procedere come descritto di seguito.

1. Collegare la cisterna al serbatoio del UltraGravity mediante un tubo della lunghezza giusta. In dotazione raccordi con portagomma Ø19 e Ø 25. (Dislivello consigliato tra Serbatoio UG e cisterna > 0.6m).

NOTA. In dotazione raccordi con portagomma Ø19 e Ø 25.
NOTA. Se il livello del liquido è inferiore al livello massimo del galleggiante, la valvola del galleggiante rimarrà aperta finché il liquido non raggiunge il livello massimo.
ATTENZIONE. Prima di utilizzare la riempitrice effettuare le operazioni di flussaggio.
Si declina ogni responsabilità nel caso in cui non si effettui il flussaggio per la pulizia da eventuali polveri che possono compromettere la qualità del prodotto imbottigliato.

8. Regolazioni

REGOLAZIONE ALTEZZA BOTTIGLIA

1. Allentare la leva di bloccaggio e abbassare la staffa porta bottiglie
2. Inserire una bottiglia
3. Aggiustare la altezza.
4. Una volta raggiunta l'altezza desiderata, chiudere le leve di bloccaggio.

REGOLAZIONE LIVELLO BOTTIGLIA
Per variare il livello massimo del liquido nella bottiglia modificare la posizione del collare dopo aver allentato le viti. Se il collare non risultasse ben adeso al beccuccio usare la chiave esagonale in dotazione per stringerlo.
Abbassando il collare si aumenta il livello di riempimento mentre alzandolo si abbassa.
Movimentando il collare potrebbe essere necessario ripetere la regolazione del punto precedente.

9. Flussaggio

Prima di utilizzare la riempitrice col prodotto desiderato è necessario effettuare il flussaggio utilizzando acqua potabile a temperatura ambiente. Si consiglia di utilizzare un sanificante. Questa operazione consente di eliminare dalle tubazioni eventuale sporco e residui, garantendo in fase di utilizzo la buona qualità del prodotto lavorato.
ATTENZIONE. Non utilizzare saponi e/o prodotti schiumogeni. Non utilizzare acidi.

1. Svuotare il serbatoio.
2. Effettuare le opportune regolazioni.
3. Riempire il serbatoio manualmente con acqua calda è sanificante.
4. Posizionare sotto i beccucci una bottiglia e procedere al riempimento verificando che parte del liquido venga scaricato nel serbatoio
5. Effettuare una serie di riempimenti in modo da garantire il passaggio dell'acqua in ciascuna tubazione.

Al termine del flussaggio svuotare il serbatoio.

10. Riempimento delle bottiglie

Dopo aver effettuato le opportune regolazioni e il flussaggio è possibile procedere al riempimento delle bottiglie.

1. Posizionare una bottiglia vuota in corrispondenza del beccuccio. Una volta raggiunto il livello impostato il liquido defluirà automaticamente verso il serbatoio, quindi rimuovere la bottiglia piena.
2. Posizionare la bottiglia successiva.

ATTENZIONE Posizionare la bottiglia con cura per evitare di danneggiarla.

NOTA Controllare visivamente ogni bottiglia per verificare che non si sia accidentalmente sbeccata durante il riempimento.

NOTA. Al termine di ogni utilizzo effettuare il flussaggio con acqua potabile a temperatura ambiente

11. Svuotamento serbatoio

Il serbatoio è dotato di una valvola di svuotamento.

1. Spegnere la pompa.
2. Aprire la valvola di svuotamento

12. Manutenzione

PULIZIA

Al termine di ogni utilizzo è necessario procedere alla rimozione di tutti i residui di prodotto mediante flussaggio con acqua.

Procedere quindi alla pulizia e all'asciugatura completa della macchina.

ATTENZIONE. Non utilizzare saponi e/o prodotti schiumogeni.

Per una pulizia più profonda rimuovere i tubi e pulire il collettore con uno scovolo.

13. Troubleshooting

LA BOTTIGLIA NON SI RIEMPIE

1. Serbatoio vuoto: Controllare che ci sia liquido nel serbatoio
2. Tubo non collegato correttamente alla cisterna: Controllare che il tubo sia collegato correttamente, non sia piegato, e le valvole siano aperte.
3. Scorretta regolazione altezza staffa porta bottiglia: Regolare l'altezza seguendo le indicazioni presenti nel paragrafo "Regolazioni"

RIEMPIMENTO DELLE BOTTIGLIE TROPPO LENTO

1. Beccuccio non sufficientemente alzato: Controllare regolazione del beccuccio e se necessario regolare nuovamente altezza
2. Serbatoio tropo vuoto: Attendere qualche secondo per dare tempo al serbatoio di riempirsi

14. Ricambi

Per il corretto funzionamento della riempitrice si consiglia di utilizzare esclusivamente ricambi originali.

Su richiesta possono essere forniti:

1. Coperchio serbatoio
2. Triclamp 50,5 guarnizione silicone
3. Triclamp 50,5 guarnizione + filtro
4. Triclamp portagomma 50,5 d=19 90°
5. Triclamp morsetto 50,5
6. Serbatoio
7. Triclamp 50,5 tappo
8. Triclamp portagomma 50,5 d=26 90°
9. Tubo alimentare Ø6x12
10. Beccuccio completo

15. Smaltimento

Questo prodotto è composto esclusivamente da elementi metallici e plastici, e non contiene componenti elettriche o elettroniche. Ai fini dello smaltimento, il dispositivo deve essere disassemblato e conferito presso i centri di raccolta locali in conformità alle normative vigenti per il riciclo dei metalli e delle materie plastiche.

16. Dichiarazione di conformità

CE

Produttore:
I.L. INDUSTRIA DI LEIVI - S.R.L. - Via Gazzo, 1 - 16040 Leivi (GE) – Italy

Si dichiara che la macchina con marchio CE è conforme alle seguenti Direttive:

- **Regolamento 1935/2004/CE** (Materiali a Contatto con Alimenti - MOCA)
- **Regolamento 2023/2006/CE** (Buone Pratiche di Fabbricazione MOCA - GMP)
- **Regolamento 10/2011/UE** (Plastica a Contatto con Alimenti)
- **DM 21/03/1973** (Igiene Imballaggi Alimentari Italia)

17. Garanzia

Le riempitrici UltraGravity Industria di Leivi sono coperte da garanzia dalla data di acquisto per un periodo di 24 mesi per i clienti privati e di 12 mesi per le aziende e i professionisti, salvo diversi accordi scritti.

La garanzia copre tutti i difetti di materiali e di fabbricazione e prevede la sostituzione di parti di ricambio o la riparazione dei pezzi difettosi esclusivamente presso il rivenditore. In caso di reso per riparazione in garanzia, il cliente è obbligato a spedire al rivenditore sempre le riempitrici UltraGravity complete. Non verranno accettate riparazioni in garanzia su singoli componenti guasti.

Il materiale in riparazione dovrà essere inviato in PORTO FRANCO. A riparazione avvenuta, il dispositivo sarà inviato in PORTO ASSEGNATO al Cliente.

La garanzia non prevede l'intervento di nostri tecnici sul luogo di impiego delle riempitrici UltraGravity, né il loro smontaggio.

Sulle riempitrici UltraGravity sono presenti degli adesivi di garanzia che se rimossi potrebbero compromettere la garanzia della macchina.

Sono esclusi dalla garanzia:

guasti causati da utilizzo o montaggio non corretti;

guasti causati da agenti esterni;

guasti causati da incuria o scarsa manutenzione.

LA GARANZIA DECADE:

in caso di morosità o altre inadempienze contrattuali;

qualora fossero fatte, senza nostro consenso, riparazioni o modifiche ai nostri apparecchi;

qualora il danno venisse causato da un utilizzo scorretto, così come da cattivo trattamento quali colpi, cadute ed altre cause non attribuibili a condizioni normali di funzionamento;

qualora il dispositivo risultasse smontato, manomesso o riparato da personale non autorizzato;

nel caso in cui gli apparecchi venissero impiegati per scopi diversi da quelli indicati nel presente manuale.

Le riparazioni effettuate in garanzia non interrompono la durata della stessa.

Per ogni controversia il Foro Competente è quello di Genova.

USER MANUAL – ENGLISH

1. General safety instructions
2. Package contents
3. Unpacking
4. Nameplate information
5. Product description
6. Technical specifications
7. Commissioning
8. Adjustments
9. Flushing
10. Filling bottles
11. Draining the tank
12. Maintenance
13. Troubleshooting
14. Spare parts
15. Disposal
16. Declaration of conformity
17. Warranty

1. General safety instructions

Read all instructions and safety warnings before use. Keep this manual for future reference.
All images are for illustration purposes only. Products may be subject to changes during production.
This user manual is an integral part of the appliance and must be read carefully before use, as it provides important information on safe installation, use and maintenance. Keep it in a safe place.
Failure to comply with the instructions below creates a hazardous situation and puts personnel safety and proper machine operation at risk.
Before using the appliance, carefully read the general safety instructions below.
• After removing the packaging, check that the products are undamaged and that the delivery matches the order specifications. If in doubt, do not use them and contact an Authorised Service Centre. Do not leave any packaging materials (plastic bags, cardboard, etc.) within reach of children or persons with disabilities, as they are potential sources of danger. The appliance is safe only when in perfect condition.
• This appliance has not been designed for use by persons (including children) with reduced physical, physiological or intellectual abilities, or lacking experience and/or ability, unless supervised by a person responsible for their safety or instructed by that person on how to use the appliance. Supervise children to ensure that they do not play with the appliance.
• To ensure adequate ventilation, leave at least 12 cm of free space around the device. Place the device on a dry, stable surface. Do not expose the device to direct sunlight, wind, rain or water splashes.
• Make sure the appliance is disconnected from all power supplies before cleaning the device. Do not use metal scouring pads or abrasive products to clean the device. Clean it only with a slightly damp cloth. Never immerse the device in water or other liquids. Do not use soaps and/or foaming products.
• Do not tamper with the appliance or open its housing to attempt repairs yourself. It is strictly forbidden to modify any product component or replace it with non-original spare parts. Doing so may compromise the safety of the appliance and will invalidate the warranty.
• Do not obstruct the device with objects while it is operating. Keep your hands away from moving parts while the appliance is operating.
• The device is intended for domestic use and similar environments (workplaces, hotels, motels and similar establishments). The device is not intended for industrial use.
• Do not use the appliance if it is damaged. Have damaged or malfunctioning devices repaired or replaced by customer service.
• Never leave the machine unattended while switched on.
• Use the appliance in environments with a temperature between 10°C and 35°C and humidity below 60%.
• Protective gloves complying with EN 388:2016 (2121X) must be worn during adjustment and operation.
WARNING Any use of the product that does not comply with the instructions in this document is considered improper and therefore unsafe. It may cause damage to the equipment and serious personal injury. Any use other than that for which the product was designed and which is described in this document is considered non-compliant; the manufacturer therefore accepts no liability.
WARNING ILTEC by I.L. INDUSTRIA di LEIVI Srl accepts no liability for damage to the machine and/or injury to personnel resulting from failure to comply with the safety instructions in this manual.
NOTE Industria di Leivi products are not designed to operate in environments with a risk of explosion or a high risk of fire. In the event of faults or incorrect operation, they must not be used until the Technical Assistance Service has completed the repair.

2. Package contents

The filling machine is supplied in a box containing:
1. UltraGravity filling machine
2. Set of O-rings for nozzles
3. Allen key for shaft collar adjustment
4. Triclamp hose connector Ø19
5. Triclamp hose connector Ø26

OPTIONAL
- UG nitrogen nozzle

3. Unpacking

1. Remove the appliance from the box.
2. Remove all parts from the packaging.
3. Check that the packaging contains all the items listed above.

WARNING. Do not allow children to play with plastic bags. Risk of suffocation!
WARNING. Before commissioning the appliance, check that all the listed parts are present and that there are no visible signs of damage.

4. Nameplate information

The appliance bears the manufacturer identification details and information on compliance with European Directives.
It also bears certain safety warnings that must be carefully followed by anyone intending to use the product. Failure to comply with these requirements releases the manufacturer from liability for any resulting damage or injury to persons or

property and makes the operator solely responsible before the competent authorities.

5. Product description

The appliance is designed for the semi-automatic filling of bottles with non-carbonated food liquids.
It can be used for:

- Beer
- Wine
- Spirits
- Vinegar
- Cider
- Fruit juices
- Non-viscous liquids
- Water

No liability is accepted for the use of other types of liquids or solvents.
WARNING. The maximum liquid temperature must be below **85 °C**.
The filling machine consists of the following main parts:

1. Mechanical float
2. Stainless steel tank
3. Triclamp clamp
4. Liquid inlet fitting
5. Frame
6. Adjustment knob
7. Filling tube
8. Return tube
9. Nozzle
10. Bottle support rod
11. Lever
12. Bottle support bracket
13. Lid
14. Triclamp cap
15. Drain valve.
16. Filling adjustment collar
17. Rubber cone

WARNING. Pump not supplied.

6. Technical specifications

MODEL	ULTRAGRAVITY 4
Number of nozzles:	4
Power supply:	-
Power	-
Dimensions:	650x520x800 mm
Min/max flow rate	Min=600l/h Max=2500l/h
Weight:	20 kg

7. Commissioning

POSITIONING
Place the filling machine on a flat surface, away from heat sources.
Check that the equipment is level and, if necessary, level it appropriately.
NOTE Check that the tubes already fitted to the appliance are correctly positioned to prevent liquid and air leaks.

FILLING THE TANK
To fill the tank, proceed as described below.

1. Connect the supply vessel to the UltraGravity tank using a hose of suitable length. Fittings with Ø19 and Ø25 hose connectors are supplied. (Recommended height difference between the UG tank and the supply vessel > 0.6 m).

NOTE. Fittings with Ø19 and Ø25 hose connectors are supplied.
NOTE. If the liquid level is below the maximum float level, the float valve will remain open until the liquid reaches the maximum level.
WARNING. Perform the flushing operations before using the filling machine.
No liability is accepted if flushing is not performed to remove any dust that could compromise the quality of the bottled product.

8. Adjustments

BOTTLE HEIGHT ADJUSTMENT

1. Loosen the locking lever and lower the bottle support bracket.
2. Insert a bottle.
3. Adjust the height.
4. Once the desired height has been reached, close the locking levers.

BOTTLE FILL LEVEL ADJUSTMENT
To change the maximum liquid level in the bottle, change the collar position after loosening the screws. If the collar does not fit snugly against the nozzle, use the hex key supplied to tighten it.
Lowering the collar increases the fill level, while raising it reduces the fill level.
Moving the collar may make it necessary to repeat the adjustment described in the previous point.

9. Flushing

Before using the filling machine with the desired product, it must be flushed using drinking water at room temperature. The use of a sanitiser is recommended.
This operation removes any dirt and residues from the tubing, ensuring good quality of the processed product during use.
WARNING. Do not use soaps and/or foaming products. Do not use acids.

1. Empty the tank.
2. Make the appropriate adjustments.
3. Manually fill the tank with hot water and sanitiser.
4. Place a bottle under the nozzles and fill it, checking that some of the liquid is discharged into the tank.
5. Perform a series of filling cycles to ensure that water passes through each tube.

Empty the tank after flushing.

10. Filling bottles

After making the appropriate adjustments and flushing, you can proceed with filling the bottles.

1. Place an empty bottle under the nozzle. Once the set level is reached, the liquid will automatically flow back to the tank; then remove the full bottle.

2. Position the next bottle.

WARNING Position the bottle carefully to avoid damaging it.

NOTE Visually inspect each bottle to check that it has not been accidentally chipped during filling.

NOTE. Flush with drinking water at room temperature after each use.

11. Draining the tank

The tank is equipped with a drain valve.

1. Switch off the pump.
2. Open the drain valve.

12. Maintenance

CLEANING

After each use, all product residues must be removed by flushing with water.

Then clean and completely dry the machine.

WARNING. Do not use soaps and/or foaming products.

For more thorough cleaning, remove the tubes and clean the manifold with a bottle brush.

13. Troubleshooting

THE BOTTLE DOES NOT FILL

1. Tank empty: Check that there is liquid in the tank
2. Hose incorrectly connected to the supply vessel: Check that the hose is correctly connected, is not kinked, and that the valves are open.
3. Incorrect bottle support bracket height adjustment: Adjust the height following the instructions in the “Adjustments” section.

BOTTLES FILL TOO SLOWLY

1. Nozzle not raised sufficiently: Check the nozzle adjustment and, if necessary, readjust the height.
2. Tank too empty: Wait a few seconds to allow the tank to fill.

14. Spare parts

To ensure correct operation of the filling machine, we recommend using only original spare parts.

The following can be supplied on request:

1. Tank lid
2. Triclamp 50.5 silicone gasket
3. Triclamp 50.5 gasket + filter
4. Triclamp hose connector 50.5 d=19 90°
5. Triclamp clamp 50.5
6. Tank
7. Triclamp 50.5 cap
8. Triclamp hose connector 50.5 d=26 90°
9. Food-grade tube Ø6x12
10. Complete nozzle

15. Disposal

This product consists exclusively of metal and plastic elements and contains no electrical or electronic components. For disposal, the device must be disassembled and taken to local collection centres in accordance with current regulations for recycling metals and plastics.

16. Declaration of conformity

Manufacturer:
I.L. INDUSTRIA DI LEIVI - S.R.L. - Via Gazzo, 1 - 16040 Leivi (GE) – Italy

We declare that the CE-marked machine complies with the following Directives:

- **Regulation 1935/2004/EC** (Materials Intended to Come into Contact with Food – MOCA)
- **Regulation 2023/2006/EC** (Good Manufacturing Practice for Food Contact Materials – GMP)
- **Regulation 10/2011/EU** (Plastic Materials Intended to Come into Contact with Food)
- **Ministerial Decree of 21/03/1973** (Food Packaging Hygiene – Italy)

17. Warranty

UltraGravity filling machines by Industria di Leivi are covered by a warranty from the date of purchase for a period of 24 months for private customers and 12 months for businesses and professionals, unless otherwise agreed in writing.

The warranty covers all defects in materials and workmanship and provides for the replacement of spare parts or the repair of defective parts exclusively at the dealer’s premises. In the event of a return for warranty repair, **the customer must always send the complete UltraGravity filling machine to the dealer. Warranty repairs on individual faulty components will not be accepted.**

Equipment for repair must be sent FREIGHT PREPAID.

After repair, the device will be sent to the Customer FREIGHT COLLECT.

The warranty does not include visits by our technicians to the place where the UltraGravity filling machines are used, nor their dismantling.

UltraGravity filling machines have warranty stickers; removing them may compromise the machine’s warranty.

The following are excluded from the warranty:

faults caused by incorrect use or assembly;

faults caused by external agents;

faults caused by neglect or poor maintenance.

THE WARRANTY BECOMES VOID:

in the event of non-payment or other contractual breaches;

if repairs or modifications are made to our appliances without our consent;

if damage is caused by incorrect use or mishandling, such as impacts, falls and other causes not attributable to normal operating conditions;

if the device has been dismantled, tampered with or repaired by unauthorised personnel;

if the appliances are used for purposes other than those indicated in this manual.

Repairs carried out under warranty do not interrupt its duration.

The Court of Genoa shall have jurisdiction over any dispute.

MANUAL DE USUARIO – ESPAÑOL

1. Normas generales de seguridad
2. Contenido del embalaje
3. Desembalaje
4. Datos de la placa
5. Descripción del producto
6. Características técnicas
7. Puesta en marcha
8. Ajustes
9. Lavado por circulación
10. Llenado de las botellas
11. Vaciado del depósito
12. Mantenimiento
13. Resolución de problemas
14. Repuestos
15. Eliminación
16. Declaración de conformidad
17. Garantía

1. Normas generales de seguridad

Lea todas las instrucciones y advertencias de seguridad antes del uso. Conserve el manual para futuras consultas.
Todas las imágenes se incluyen únicamente con fines ilustrativos. Los productos pueden sufrir modificaciones durante la fabricación.
Este manual de uso forma parte integrante del aparato y debe leerse atentamente antes de utilizarlo, ya que proporciona información importante sobre la seguridad de la instalación, el uso y el mantenimiento. Por tanto, consérvelo cuidadosamente.
El incumplimiento de las instrucciones siguientes constituye una situación de peligro y pone en riesgo la integridad del personal y el correcto funcionamiento de la máquina.
Antes de utilizar el aparato, lea atentamente las normas generales de seguridad que se indican a continuación.
• Después de retirar el embalaje, compruebe que los productos estén intactos y que el suministro corresponda a las especificaciones del pedido. En caso de duda, no los utilice y diríjase a un Centro de Asistencia Autorizado. No deje los elementos del embalaje (bolsas de plástico, cartón, etc.) al alcance de niños o personas con discapacidad, ya que son posibles fuentes de peligro. La seguridad del aparato solo está garantizada si este se encuentra en perfectas condiciones.
• Este aparato no ha sido diseñado para ser utilizado por personas (incluidos los niños) con capacidades físicas, fisiológicas o intelectuales reducidas, o que carezcan de experiencia y/o capacidad, salvo que estén bajo la supervisión de una persona responsable de su seguridad o que esta les proporcione instrucciones sobre cómo utilizar el aparato. Vigile a los niños para que no jueguen con el aparato.
• Para garantizar una ventilación suficiente, deje al menos 12 cm de espacio libre alrededor del dispositivo. Coloque el dispositivo sobre una superficie seca y estable. No lo exponga a la luz solar directa, al viento, a la lluvia ni a salpicaduras de agua.
• Asegúrese de que el aparato esté desconectado de cualquier fuente de alimentación antes de limpiarlo. No utilice estropajos metálicos ni productos abrasivos para limpiar el dispositivo. Límpielo únicamente con un paño ligeramente húmedo. Nunca sumerja el dispositivo en agua ni en otros líquidos. No utilice jabones ni productos espumantes.
• No manipule indebidamente el aparato ni abra su carcasa para intentar repararlo por su cuenta. Queda terminantemente prohibido modificar cualquier componente del producto o sustituirlo por repuestos no originales. En tal caso, se corre el riesgo de comprometer la seguridad del aparato y la garantía dejará de ser válida.
• No obstruya el dispositivo con objetos mientras esté funcionando. Durante el funcionamiento del aparato, mantenga las manos alejadas de las piezas móviles.
• El dispositivo está destinado al uso doméstico y en entornos similares (lugares de trabajo, hoteles, moteles y establecimientos similares). El dispositivo no está destinado al uso industrial.
• No utilice el aparato si está dañado. Encargue al servicio de atención al cliente la reparación o sustitución de los dispositivos dañados o que no funcionen correctamente.
• Nunca deje la máquina encendida sin vigilancia.
• Utilice el aparato en entornos con una temperatura comprendida entre 10°C y 35°C y una humedad inferior al 60%.
• Durante el ajuste y el funcionamiento es obligatorio utilizar guantes de protección conforme a la norma EN 388:2016 (2121X).
ATENCIÓN Los usos del producto que no se ajusten a lo descrito en este documento se consideran indebidos y, por tanto, no seguros. Pueden provocar daños en el equipo y lesiones personales incluso graves. Cualquier uso distinto de aquel para el que el producto ha sido diseñado y que se describe en este documento se considera no conforme; por consiguiente, el fabricante declina toda responsabilidad.
ATENCIÓN ILTEC by I.L. INDUSTRIA di LEIVI Srl no se considera responsable de los daños en la máquina y/o de las lesiones del personal debidos al incumplimiento de las prescripciones de seguridad indicadas en este manual.
NOTA Los productos Industria di Leivi no están diseñados para funcionar en entornos con peligro de explosión y alto riesgo de incendio. En caso de avería o funcionamiento incorrecto, no deben utilizarse hasta que el Servicio de Asistencia Técnica haya finalizado la reparación.

2. Contenido del embalaje

La llenadora se entrega en una caja que contiene:
1. Llenadora UltraGravity
2. Juego de juntas tóricas para boquillas
3. Llave Allen para ajustar el collarín del eje
4. Racor portamanguera Triclamp Ø19
5. Racor portamanguera Triclamp Ø26

OPCIONAL
- Boquilla de nitrógeno UG

3. Desembalaje

1. Extraiga el aparato de la caja.
2. Retire todas las piezas del embalaje.
3. Compruebe que el embalaje contenga todos los elementos enumerados anteriormente.

ATENCIÓN. No deje que los niños jueguen con las bolsas de plástico. ¡Corren el riesgo de asfixiarse!
ATENCIÓN. Antes de poner en marcha el aparato, compruebe que estén todas las piezas enumeradas y que no presenten signos visibles de daños.

4. Datos de la placa

En el aparato figuran los datos de identificación del fabricante y de conformidad con las Directivas Europeas.
Además, figuran algunas advertencias de seguridad que deben respetarse atentamente por cualquier persona que vaya a utilizar el producto. El incumplimiento de lo prescrito exime a la empresa fabricante de cualquier daño o lesión a personas o bienes que pudiera derivarse y convierte al propio operador en el único responsable ante los organismos competentes.

5. Descripción del producto

El aparato está diseñado para el llenado semiautomático de botellas con líquidos alimentarios sin gas.
Puede utilizarse para:

- Cerveza
- Vino
- Bebidas espirituosas
- Vinagre
- Sidra
- Zumos de fruta
- Líquidos no viscosos
- Agua

Se declina toda responsabilidad en caso de utilización de otros tipos de líquidos o disolventes.
ATENCIÓN. La temperatura máxima del líquido debe ser inferior a **85 °C**.
La llenadora consta de las siguientes piezas principales:

1. Flotador mecánico
2. Depósito de acero inoxidable
3. Abrazadera Triclamp
4. Racor de entrada de líquido
5. Estructura
6. Pomo de ajuste
7. Tubo de llenado
8. Tubo de retorno
9. Boquilla
10. Varilla de apoyo de las botellas
11. Palanca
12. Soporte de apoyo de las botellas
13. Tapa
14. Tapón Triclamp
15. Válvula de vaciado.
16. Collarín de ajuste del llenado
17. Cono de goma

ATENCIÓN. Bomba no incluida.

6. Características técnicas

MODELO	ULTRAGRAVITY 4
Número de boquillas:	4
Alimentación:	-
Potencia	-
Dimensiones:	650x520x800 mm
Caudal mín./máx.	Min=600l/h Max=2500l/h
Peso:	20 kg

7. Puesta en marcha

COLOCACIÓN
Coloque la llenadora sobre una superficie plana, alejada de fuentes de calor.
Compruebe que el equipo esté nivelado y, si es necesario, nivélelo adecuadamente.
NOTA Compruebe la correcta colocación de los tubos ya instalados en el aparato para evitar fugas de líquido y aire.

LLENADO DEL DEPÓSITO
Para llenar el depósito, proceda como se describe a continuación.

1. Conecte la cisterna al depósito de UltraGravity mediante una manguera de longitud adecuada. Se suministran racores con portamanguera Ø19 y Ø25. (Desnivel recomendado entre el depósito UG y la cisterna > 0,6 m).

NOTA. Se suministran racores con portamanguera Ø19 y Ø25.
NOTA. Si el nivel del líquido es inferior al nivel máximo del flotador, la válvula del flotador permanecerá abierta hasta que el líquido alcance el nivel máximo.
ATENCIÓN. Antes de utilizar la llenadora, realice las operaciones de lavado por circulación.
Se declina toda responsabilidad si no se realiza el lavado por circulación para eliminar el posible polvo que pueda comprometer la calidad del producto embotellado.

8. Ajustes

AJUSTE DE LA ALTURA DE LA BOTELLA

1. Afloje la palanca de bloqueo y baje el soporte de las botellas.
2. Introduzca una botella.
3. Ajuste la altura.
4. Una vez alcanzada la altura deseada, cierre las palancas de bloqueo.

AJUSTE DEL NIVEL DE LLENADO DE LA BOTELLA
Para variar el nivel máximo del líquido en la botella, modifique la posición del collarín después de aflojar los tornillos. Si el collarín no queda bien ajustado a la boquilla, utilice la llave hexagonal suministrada para apretarlo.
Al bajar el collarín aumenta el nivel de llenado, mientras que al subirlo disminuye.
Al mover el collarín, puede ser necesario repetir el ajuste del punto anterior.

9. Lavado por circulación

Antes de utilizar la llenadora con el producto deseado, es necesario realizar un lavado por circulación con agua potable a temperatura ambiente. Se recomienda utilizar un desinfectante.
Esta operación permite eliminar de los tubos la posible suciedad y los residuos, garantizando durante el uso la buena calidad del producto procesado.
ATENCIÓN. No utilice jabones ni productos espumantes. No utilice ácidos.

1. Vacíe el depósito.
2. Realice los ajustes oportunos.
3. Llene manualmente el depósito con agua caliente y desinfectante.

4. Coloque una botella debajo de las boquillas y proceda al llenado, comprobando que parte del líquido se descargue en el depósito.
5. Realice una serie de llenados para garantizar el paso del agua por cada tubo.

Al finalizar el lavado por circulación, vacíe el depósito.

10. Llenado de las botellas

Una vez realizados los ajustes oportunos y el lavado por circulación, se puede proceder al llenado de las botellas.

1. Coloque una botella vacía en la boquilla. Una vez alcanzado el nivel ajustado, el líquido volverá automáticamente al depósito; a continuación, retire la botella llena.
2. Coloque la siguiente botella.

ATENCIÓN Coloque la botella con cuidado para evitar dañarla.
NOTA Compruebe visualmente cada botella para verificar que no se haya desportillado accidentalmente durante el llenado.
NOTA. Al finalizar cada uso, realice un lavado por circulación con agua potable a temperatura ambiente.

11. Vaciado del depósito

El depósito dispone de una válvula de vaciado.

1. Apague la bomba.
2. Abra la válvula de vaciado.

12. Mantenimiento

LIMPIEZA
Al finalizar cada uso, es necesario eliminar todos los residuos del producto mediante un lavado por circulación con agua.
A continuación, limpie y seque completamente la máquina.
ATENCIÓN. No utilice jabones ni productos espumantes.
Para una limpieza más profunda, retire los tubos y limpie el colector con un cepillo para botellas.

13. Resolución de problemas

LA BOTELLA NO SE LLENA

1. Depósito vacío: Compruebe que haya líquido en el depósito
2. Manguera conectada incorrectamente a la cisterna: Compruebe que la manguera esté conectada correctamente, que no esté doblada y que las válvulas estén abiertas.
3. Ajuste incorrecto de la altura del soporte de las botellas: Ajuste la altura siguiendo las indicaciones del apartado «Ajustes».

LLENADO DE LAS BOTELLAS DEMASIADO LENTO

1. Boquilla insuficientemente elevada: Compruebe el ajuste de la boquilla y, si es necesario, vuelva a ajustar la altura.
2. Depósito demasiado vacío: Espere unos segundos para dar tiempo a que el depósito se llene.

14. Repuestos

Para el correcto funcionamiento de la llenadora, se recomienda utilizar exclusivamente repuestos originales.
Bajo pedido se pueden suministrar:

1. Tapa del depósito
2. Triclamp 50,5 junta de silicona
3. Triclamp 50,5 junta + filtro
4. Triclamp portamanguera 50,5 d=19 90°
5. Triclamp abrazadera 50,5
6. Depósito
7. Triclamp 50,5 tapón
8. Triclamp portamanguera 50,5 d=26 90°
9. Tubo alimentario Ø6x12
10. Boquilla completa

15. Eliminación

Este producto está compuesto exclusivamente por elementos metálicos y plásticos y no contiene componentes eléctricos ni electrónicos. Para su eliminación, el dispositivo debe desmontarse y entregarse en los centros de recogida locales de conformidad con la normativa vigente para el reciclaje de metales y materiales plásticos.

16. Declaración de conformidad

CE

Fabricante:
I.L. INDUSTRIA DI LEIVI - S.R.L. - Via Gazzo, 1 - 16040 Leivi (GE) – Italy
Se declara que la máquina con marcado CE es conforme a las siguientes Directivas:

- **Reglamento 1935/2004/CE** (Materiales en Contacto con Alimentos – MOCA)
- **Reglamento 2023/2006/CE** (Buenas Prácticas de Fabricación de MOCA – GMP)
- **Reglamento 10/2011/UE** (Plásticos en Contacto con Alimentos)
- **Decreto Ministerial de 21/03/1973** (Higiene de los Envases Alimentarios en Italia)

17. Garantía

Las llenadoras UltraGravity de Industria di Leivi están cubiertas por una garantía a partir de la fecha de compra durante un período de 24 meses para clientes particulares y de 12 meses para empresas y profesionales, salvo acuerdos escritos distintos.
La garantía cubre todos los defectos de materiales y fabricación y prevé la sustitución de repuestos o la reparación de las piezas defectuosas exclusivamente en las instalaciones del distribuidor. En caso de devolución para una reparación en garantía, **el cliente está obligado a enviar siempre al distribuidor las llenadoras UltraGravity completas. No se aceptarán reparaciones en garantía de componentes averiados individuales.**
El material que deba repararse deberá enviarse a PORTES PAGADOS.
Una vez reparado, el dispositivo se enviará al Cliente a PORTES DEBIDOS.
La garantía no contempla la intervención de nuestros técnicos en el lugar de uso de las llenadoras UltraGravity ni su desmontaje.
Las llenadoras UltraGravity llevan adhesivos de garantía que, si se retiran, podrían comprometer la garantía de la máquina.
Quedan excluidas de la garantía:
las averías causadas por un uso o montaje incorrectos;
las averías causadas por agentes externos;
las averías causadas por negligencia o mantenimiento insuficiente.
LA GARANTÍA QUEDA ANULADA:
en caso de morosidad u otros incumplimientos contractuales;

si se realizan reparaciones o modificaciones en nuestros aparatos sin nuestro consentimiento;
si el daño se debe a un uso incorrecto o a un trato inadecuado, como golpes, caídas u otras causas no atribuibles a condiciones normales de funcionamiento;
si el dispositivo ha sido desmontado, manipulado indebidamente o reparado por personal no autorizado;
si los aparatos se utilizan para fines distintos de los indicados en este manual.
Las reparaciones realizadas en garantía no interrumpen la duración de esta.
Para cualquier controversia, el tribunal competente es el de Génova.

MANUEL UTILISATEUR – FRANÇAIS

1. Consignes générales de sécurité
2. Contenu de l'emballage
3. Déballage
4. Données de la plaque signalétique
5. Description du produit
6. Caractéristiques techniques
7. Mise en service
8. Réglages
9. Rinçage
10. Remplissage des bouteilles
11. Vidange du réservoir
12. Entretien
13. Dépannage
14. Pièces de rechange
15. Élimination
16. Déclaration de conformité
17. Garantie

1. Consignes générales de sécurité

Lire toutes les instructions et les avertissements de sécurité avant utilisation. Conserver le manuel pour toute consultation ultérieure.
Toutes les images sont fournies à titre illustratif. Les produits peuvent faire l'objet de modifications en cours de fabrication.
Le présent manuel d'utilisation fait partie intégrante de l'appareil et doit être lu attentivement avant son utilisation, car il fournit des indications importantes concernant la sécurité de l'installation, de l'utilisation et de l'entretien. Le conserver donc soigneusement.
Le non-respect des instructions ci-dessous constitue une situation dangereuse et compromet la sécurité du personnel ainsi que le bon fonctionnement de la machine.
Avant d'utiliser l'appareil, lire attentivement les consignes générales de sécurité ci-dessous.
• Après avoir retiré l'emballage, vérifier que les produits sont intacts et que la livraison correspond aux spécifications de la commande. En cas de doute, ne pas les utiliser et s'adresser à un Centre d'Assistance Agréé. Ne pas laisser les éléments d'emballage éventuels (sacs en plastique, carton, etc.) à la portée des enfants ou des personnes en situation de handicap, car ils constituent des sources potentielles de danger. La sécurité de l'appareil n'est assurée que s'il est en parfait état.
• Cet appareil n'a pas été conçu pour être utilisé par des personnes (y compris les enfants) dont les capacités physiques, physiologiques ou intellectuelles sont réduites, ou ne disposant pas de l'expérience et/ou des capacités nécessaires, sauf si elles sont sous la surveillance d'une personne responsable de leur sécurité ou si celle-ci leur fournit des instructions sur l'utilisation de l'appareil. Surveiller les enfants afin qu'ils ne jouent pas avec l'appareil.
• Pour assurer une ventilation suffisante, laisser au moins 12 cm d'espace libre autour du dispositif. Placer le dispositif sur une surface sèche et stable. Ne pas exposer le dispositif à la lumière directe du soleil, au vent, à la pluie ni aux projections d'eau.
• S'assurer que l'appareil est débranché de toute alimentation avant de le nettoyer. Ne pas utiliser de tampons métalliques ni de produits abrasifs pour nettoyer le dispositif. Le nettoyer uniquement avec un chiffon légèrement humide. Ne jamais immerger le dispositif dans l'eau ou d'autres liquides. Ne pas utiliser de savons et/ou de produits moussants.
• Ne pas modifier l'appareil ni ouvrir son boîtier pour tenter de le réparer soi-même. Il est strictement interdit de modifier un composant du produit ou de le remplacer par des pièces de rechange non d'origine. Cela risque de compromettre la sécurité de l'appareil et annule la garantie.
• Ne pas obstruer le dispositif avec des objets lorsqu'il fonctionne. Pendant le fonctionnement de l'appareil, tenir les mains éloignées des pièces en mouvement.
• Le dispositif est destiné à un usage domestique et dans des environnements similaires (lieux de travail, hôtels, motels et établissements similaires). Le dispositif n'est pas destiné à un usage industriel.
• Ne pas utiliser l'appareil s'il est endommagé. Confier au service après-vente la réparation ou le remplacement des dispositifs endommagés ou ne fonctionnant pas correctement.
• Ne jamais laisser la machine allumée sans surveillance.
• Utiliser l'appareil dans des environnements où la température est comprise entre 10°C et 35°C et l'humidité est inférieure à 60%.
• Le port de gants de protection conformes à la norme EN 388:2016 (2121X) est obligatoire pendant le réglage et le fonctionnement.
ATTENTION Toute utilisation du produit non conforme à ce qui est décrit dans ce document est considérée comme impropre et donc dangereuse. Elle peut provoquer des dommages à l'équipement et des blessures corporelles, même graves. Toute utilisation autre que celle pour laquelle le produit a été conçu et qui est décrite dans ce document est considérée comme non conforme ; le fabricant décline donc toute responsabilité.
ATTENTION ILTEC by I.L. INDUSTRIA di LEIVI Srl ne saurait être tenue responsable des dommages à la machine et/ou des blessures du personnel dus au non-respect des prescriptions de sécurité indiquées dans le présent manuel.
REMARQUE Les produits Industria di Leivi ne sont pas conçus pour fonctionner dans des environnements présentant un danger d'explosion et un risque élevé d'incendie. En cas de panne ou de fonctionnement incorrect, ils ne doivent pas être utilisés tant que le Service d'Assistance Technique n'a pas terminé la réparation.

2. Contenu de l'emballage

La remplisseuse est livrée dans une boîte contenant :
1. Remplisseuse UltraGravity
2. Jeu de joints toriques pour becs
3. Clé Allen pour le réglage du collier d'arbre
4. Raccord cannelé Triclamp Ø19
5. Raccord cannelé Triclamp Ø26

EN OPTION
- Bec azote UG

3. Déballage

1. Sortir l'appareil de la boîte.
2. Retirer toutes les pièces de l'emballage.
3. Vérifier que l'emballage contient tous les éléments énumérés ci-dessus.

ATTENTION. Ne pas laisser les enfants jouer avec les sacs en plastique. Ils risquent de s'étouffer !
ATTENTION. Avant de mettre l'appareil en service, vérifier que toutes les pièces énumérées sont présentes et qu'il n'y a aucun signe visible de dommage.

4. Données de la plaque signalétique

L'appareil porte les données d'identification du fabricant et de conformité aux Directives Européennes.
Il porte également certains avertissements de sécurité qui doivent être scrupuleusement respectés par toute personne s'apprêtant à utiliser le produit. Le non-respect des prescriptions dégage le fabricant de toute responsabilité pour les dommages ou blessures aux personnes ou aux biens qui pourraient en résulter et rend l'opérateur seul responsable devant les organismes compétents.

5. Description du produit

L'appareil est conçu pour le remplissage semi-automatique de bouteilles avec des liquides alimentaires non gazeux.
Il peut être utilisé pour :

- Bière
- Vin
- Spiritueux
- Vinaigre
- Cidre
- Jus de fruits
- Liquides non visqueux
- Eau

Toute responsabilité est déclinée en cas d'utilisation d'autres types de liquides ou de solvants.
ATTENTION. La température maximale du liquide doit être inférieure à **85 °C**.
La remplisseuse se compose des pièces principales suivantes :

1. Flotteur mécanique
2. Réservoir en acier inoxydable
3. Collier de serrage Triclamp
4. Raccord d'entrée du liquide
5. Structure
6. Bouton de réglage
7. Tube de remplissage
8. Tube de retour
9. Bec
10. Tige d'appui des bouteilles
11. Levier
12. Support d'appui des bouteilles
13. Couvercle
14. Bouchon Triclamp
15. Vanne de vidange.
16. Collier de réglage du remplissage
17. Cône en caoutchouc

ATTENTION. Pompe non fournie.

6. Caractéristiques techniques

MODÈLE	ULTRAGRAVITY 4
Nombre de becs :	4
Alimentation :	-
Puissance	-
Dimensions :	650x520x800 mm
Débit min./max.	Min=600l/h Max=2500l/h
Poids :	20 kg

7. Mise en service

POSITIONNEMENT
Placer la remplisseuse sur une surface plane, à l'écart des sources de chaleur.
Vérifier la mise à niveau de l'équipement et, si nécessaire, le mettre correctement à niveau.
REMARQUE Vérifier le bon positionnement des tubes déjà présents sur l'appareil afin d'éviter les fuites de liquide et d'air.

REMPLISSAGE DU RÉSERVOIR
Pour remplir le réservoir, procéder comme décrit ci-dessous.

1. Relier la cuve d'alimentation au réservoir de l'UltraGravity au moyen d'un tuyau de longueur appropriée. Des raccords cannelés Ø19 et Ø25 sont fournis. (Dénivelé recommandé entre le réservoir UG et la cuve d'alimentation > 0,6 m).

REMARQUE. Des raccords cannelés Ø19 et Ø25 sont fournis.
REMARQUE. Si le niveau du liquide est inférieur au niveau maximal du flotteur, la vanne du flotteur restera ouverte jusqu'à ce que le liquide atteigne le niveau maximal.
ATTENTION. Avant d'utiliser la remplisseuse, effectuer les opérations de rinçage.
Toute responsabilité est déclinée si le rinçage destiné à éliminer les poussières éventuelles susceptibles de compromettre la qualité du produit embouteillé n'est pas effectué.

8. Réglages

RÉGLAGE DE LA HAUTEUR DE LA BOUTEILLE

1. Desserrer le levier de blocage et abaisser le support de bouteilles.
2. Insérer une bouteille.
3. Ajuster la hauteur.
4. Une fois la hauteur souhaitée atteinte, fermer les leviers de blocage.

RÉGLAGE DU NIVEAU DE REMPLISSAGE DE LA BOUTEILLE
Pour modifier le niveau maximal du liquide dans la bouteille, modifier la position du collier après avoir desserré les vis. Si le collier n'est pas bien ajusté au bec, utiliser la clé hexagonale fournie pour le serrer.
Abaisser le collier augmente le niveau de remplissage, tandis que le relever le diminue.
Le déplacement du collier peut nécessiter de répéter le réglage du point précédent.

9. Rinçage

Avant d'utiliser la remplisseuse avec le produit souhaité, il est nécessaire d'effectuer un rinçage à l'eau potable à température ambiante. L'utilisation d'un désinfectant est recommandée.
Cette opération permet d'éliminer des tuyauteries les saletés et résidus éventuels, garantissant ainsi, lors de l'utilisation, la bonne qualité du produit traité.
ATTENTION. Ne pas utiliser de savons et/ou de produits moussants. Ne pas utiliser d'acides.

1. Vider le réservoir.
2. Effectuer les réglages appropriés.
3. Remplir manuellement le réservoir avec de l'eau chaude et du désinfectant.

4. Placer une bouteille sous les becs et procéder au remplissage en vérifiant qu'une partie du liquide est évacuée dans le réservoir.
5. Effectuer une série de remplissages afin d'assurer le passage de l'eau dans chaque tuyauterie.

À la fin du rinçage, vider le réservoir.

10. Remplissage des bouteilles

Après avoir effectué les réglages appropriés et le rinçage, il est possible de procéder au remplissage des bouteilles.

1. Placer une bouteille vide au niveau du bec. Une fois le niveau réglé atteint, le liquide retourne automatiquement vers le réservoir ; retirer ensuite la bouteille pleine.
2. Placer la bouteille suivante.

ATTENTION Positionner la bouteille avec soin pour éviter de l'endommager.

REMARQUE Contrôler visuellement chaque bouteille pour vérifier qu'elle n'a pas été accidentellement ébréchée pendant le remplissage.

REMARQUE. Après chaque utilisation, effectuer un rinçage à l'eau potable à température ambiante.

11. Vidange du réservoir

Le réservoir est équipé d'une vanne de vidange.

1. Arrêter la pompe.
2. Ouvrir la vanne de vidange.

12. Entretien

NETTOYAGE

Après chaque utilisation, il est nécessaire d'éliminer tous les résidus de produit par rinçage à l'eau.

Procéder ensuite au nettoyage et au séchage complet de la machine.

ATTENTION. Ne pas utiliser de savons et/ou de produits moussants.

Pour un nettoyage plus approfondi, retirer les tubes et nettoyer le collecteur à l'aide d'un goupillon.

13. Dépannage

LA BOUTEILLE NE SE REMPLIT PAS

1. Réservoir vide : Vérifier qu'il y a du liquide dans le réservoir
2. Tuyau mal raccordé à la cuve d'alimentation : Vérifier que le tuyau est correctement raccordé, qu'il n'est pas plié et que les vannes sont ouvertes.
3. Mauvais réglage de la hauteur du support de bouteilles : Régler la hauteur en suivant les indications de la rubrique « Réglages ».

REMPLISSAGE DES BOUTEILLES TROP LENT

1. Bec insuffisamment relevé : Contrôler le réglage du bec et, si nécessaire, régler à nouveau la hauteur.
2. Réservoir trop vide : Attendre quelques secondes pour laisser au réservoir le temps de se remplir.

14. Pièces de rechange

Pour le bon fonctionnement de la remplisseuse, il est recommandé d'utiliser exclusivement des pièces de rechange d'origine.

Peuvent être fournis sur demande :

1. Couvercle du réservoir
2. Triclamp 50,5 joint en silicone
3. Triclamp 50,5 joint + filtre
4. Triclamp raccord cannelé 50,5 d=19 90°
5. Triclamp collier de serrage 50,5
6. Réservoir
7. Triclamp 50,5 bouchon
8. Triclamp raccord cannelé 50,5 d=26 90°
9. Tube alimentaire Ø6x12
10. Bec complet

15. Élimination

Ce produit est composé exclusivement d'éléments métalliques et plastiques et ne contient aucun composant électrique ou électronique. Pour son élimination, le dispositif doit être démonté et déposé dans les centres de collecte locaux, conformément à la réglementation en vigueur relative au recyclage des métaux et des matières plastiques.

16. Déclaration de conformité

CE

Fabricant :
I.L. INDUSTRIA DI LEIVI - S.R.L. - Via Gazzo, 1 - 16040 Leivi (GE) – Italy

Il est déclaré que la machine portant le marquage CE est conforme aux Directives suivantes :

- **Règlement 1935/2004/CE** (Matériaux au Contact des Aliments – MOCA)
- **Règlement 2023/2006/CE** (Bonnes Pratiques de Fabrication des MOCA – GMP)
- **Règlement 10/2011/UE** (Plastiques au Contact des Aliments)
- **Décret ministériel du 21/03/1973** (Hygiène des Emballages Alimentaires en Italie)

17. Garantie

Les remplisseuses UltraGravity d'Industria di Leivi sont couvertes par une garantie à compter de la date d'achat, pour une durée de 24 mois pour les clients particuliers et de 12 mois pour les entreprises et les professionnels, sauf accord écrit contraire.

La garantie couvre tous les défauts de matériaux et de fabrication et prévoit le remplacement des pièces de rechange ou la réparation des pièces défectueuses exclusivement chez le revendeur. En cas de retour pour réparation sous garantie, **le client est tenu d'expédier systématiquement les remplisseuses UltraGravity complètes au revendeur. Les réparations sous garantie de composants défectueux isolés ne seront pas acceptées.**

Le matériel à réparer doit être envoyé en PORT PAYÉ.

Après réparation, le dispositif sera expédié au Client en PORT DÛ.

La garantie ne prévoit ni l'intervention de nos techniciens sur le lieu d'utilisation des remplisseuses UltraGravity, ni leur démontage.

Les remplisseuses UltraGravity comportent des autocollants de garantie dont le retrait pourrait compromettre la garantie de la machine.

Sont exclues de la garantie :

les pannes causées par une utilisation ou un montage incorrects ;

les pannes causées par des agents extérieurs ;

les pannes causées par la négligence ou un entretien insuffisant.
LA GARANTIE EST ANNULÉE :
en cas de retard de paiement ou d'autres manquements contractuels ;
si des réparations ou modifications sont effectuées sur nos appareils sans notre consentement ;
si le dommage est causé par une utilisation incorrecte ou une mauvaise manipulation, telles que des chocs, des chutes et d'autres causes non imputables à des conditions normales de fonctionnement ;
si le dispositif a été démonté, modifié de manière non autorisée ou réparé par du personnel non autorisé ;
si les appareils sont utilisés à des fins autres que celles indiquées dans le présent manuel.
Les réparations effectuées sous garantie n'interrompent pas la durée de celle-ci.
Pour tout litige, le tribunal compétent est celui de Gênes.

MANUAL DO UTILIZADOR – PORTUGUÊS

1. Normas gerais de segurança
2. Conteúdo da embalagem
3. Desembalagem
4. Dados da placa de identificação
5. Descrição do produto
6. Características técnicas
7. Colocação em funcionamento
8. Regulações
9. Lavagem por circulação
10. Enchimento das garrafas
11. Esvaziamento do depósito
12. Manutenção
13. Resolução de problemas
14. Peças sobresselentes
15. Eliminação
16. Declaração de conformidade
17. Garantia

1. Normas gerais de segurança

Leia todas as instruções e advertências de segurança antes da utilização. Guarde o manual para futuras consultas.
Todas as imagens são apresentadas para fins ilustrativos. Os produtos podem sofrer alterações durante o fabrico.
O presente manual de utilização constitui parte integrante do aparelho e deve ser lido atentamente antes da sua utilização, pois fornece indicações importantes relativas à segurança da instalação, da utilização e da manutenção. Guarde-o, por isso, cuidadosamente.
O incumprimento das instruções abaixo constitui uma situação de perigo e coloca em risco a integridade do pessoal e o correto funcionamento da máquina.
Antes de utilizar o aparelho, leia atentamente as normas gerais de segurança abaixo.
• Depois de retirar a embalagem, verifique se os produtos estão intactos e se o fornecimento corresponde às especificações da encomenda. Em caso de dúvida, não os utilize e contacte um Centro de Assistência Autorizado. Não deixe os elementos da embalagem (sacos de plástico, cartão, etc.) ao alcance de crianças ou de pessoas com deficiência, pois são potenciais fontes de perigo. A segurança do aparelho só está garantida quando este se encontra em perfeitas condições.
• Este aparelho não foi concebido para ser utilizado por pessoas (incluindo crianças) com capacidades físicas, fisiológicas ou intelectuais reduzidas, ou que não tenham experiência e/ou capacidade, a menos que estejam sob a supervisão de uma pessoa responsável pela segurança ou que esta lhes forneça instruções sobre como utilizar o aparelho. Vigie as crianças para que não brinquem com o aparelho.
• Para garantir ventilação suficiente, deixe pelo menos 12 cm de espaço livre em redor do dispositivo. Coloque o dispositivo numa superfície seca e estável. Não exponha o dispositivo à luz solar direta, ao vento, à chuva nem a salpicos de água.
• Certifique-se de que o aparelho está desligado de qualquer fonte de alimentação antes de o limpar. Não utilize esfregões metálicos nem produtos abrasivos para limpar o dispositivo. Limpe-o apenas com um pano ligeiramente húmido. Nunca mergulhe o dispositivo em água ou noutros líquidos. Não utilize sabões e/ou produtos espumantes.
• Não adultere o aparelho nem abra a sua caixa para tentar repará-lo por conta própria. É absolutamente proibido modificar qualquer componente do produto ou substituí-lo por peças sobresselentes não originais. Nesse caso, corre-se o risco de comprometer a segurança do aparelho e a garantia deixa de ser válida.
• Não obstrua o dispositivo com objetos quando estiver em funcionamento. Durante o funcionamento do aparelho, mantenha as mãos afastadas das peças em movimento.
• O dispositivo destina-se a utilização doméstica e em ambientes semelhantes (locais de trabalho, hotéis, motéis e estabelecimentos semelhantes). O dispositivo não se destina a utilização industrial.
• Não utilize o aparelho se estiver danificado. Confie ao serviço de assistência ao cliente a reparação ou substituição dos dispositivos danificados ou que não funcionem corretamente.
• Nunca deixe a máquina ligada sem vigilância.
• Utilize o aparelho em ambientes com temperatura entre 10°C e 35°C e humidade inferior a 60%.
• Durante a regulação e o funcionamento é obrigatório utilizar luvas de proteção de acordo com a norma EN 388:2016 (2121X).
ATENÇÃO As utilizações do produto que não estejam em conformidade com o descrito neste documento são consideradas indevidas e, portanto, não seguras. Podem provocar danos no equipamento e lesões pessoais, mesmo graves. Qualquer utilização diferente daquela para a qual o produto foi concebido e que é descrita neste documento é considerada não conforme; por conseguinte, o fabricante declina qualquer responsabilidade.
ATENÇÃO A ILTEC by I.L. INDUSTRIA di LEIVI Srl não se considera responsável por danos na máquina e/ou lesões do pessoal devidos ao incumprimento das prescrições de segurança indicadas no presente manual.
NOTA Os produtos Industria di Leivi não foram concebidos para funcionar em ambientes com perigo de explosão e elevado risco de incêndio. Em caso de avaria ou funcionamento incorreto, não devem ser utilizados até que o Serviço de Assistência Técnica tenha concluído a reparação.

2. Conteúdo da embalagem

A enchedora é entregue numa caixa que contém:
1. Enchedora UltraGravity
2. Conjunto de O-rings para bicos
3. Chave Allen para regulação do colar do veio
4. Ligação para mangueira Triclamp Ø19
5. Ligação para mangueira Triclamp Ø26

OPCIONAL
- Bico de azoto UG

3. Desembalagem

1. Retire o aparelho da caixa.
2. Retire todas as peças da embalagem.
3. Verifique se a embalagem contém todos os elementos acima enumerados.

ATENÇÃO. Não deixe as crianças brincarem com os sacos de plástico. Correm o risco de asfixia!
ATENÇÃO. Antes de colocar o aparelho em funcionamento, verifique se estão presentes todas as peças enumeradas e se não existem sinais visíveis de danos.

4. Dados da placa de identificação

O aparelho apresenta os dados de identificação do fabricante e de conformidade com as Diretivas Europeias.
Além disso, apresenta algumas advertências de segurança que devem ser cuidadosamente respeitadas por qualquer pessoa que se prepare para utilizar o produto. O incumprimento do prescrito isenta a empresa fabricante de responsabilidade por quaisquer danos ou lesões em pessoas ou bens que daí possam resultar e torna o próprio operador o único responsável perante os organismos competentes.

5. Descrição do produto

O aparelho foi concebido para o enchimento semiautomático de garrafas com líquidos alimentares não gaseificados.
Pode ser utilizado para:

- Cerveja
- Vinho
- Bebidas espirituosas
- Vinagre
- Sidra
- Sumos de fruta
- Líquidos não viscosos
- Água

Declina-se qualquer responsabilidade em caso de utilização de outros tipos de líquidos ou solventes.
ATENÇÃO. A temperatura máxima do líquido deve ser inferior a **85 °C**.
A enchedora é constituída pelas seguintes peças principais:

1. Boia mecânica
2. Depósito em aço inoxidável
3. Abraçadeira Triclamp
4. Ligação de entrada do líquido
5. Estrutura
6. Manípulo de regulação
7. Tubo de enchimento
8. Tubo de retorno
9. Bico
10. Haste de apoio das garrafas
11. Alavanca
12. Suporte de apoio das garrafas
13. Tampa
14. Tampão Triclamp
15. Válvula de esvaziamento.
16. Colar de regulação do enchimento
17. Cone de borracha

ATENÇÃO. Bomba não incluída.

6. Características técnicas

MODELO	ULTRAGRAVITY 4
Número de bicos:	4
Alimentação:	-
Potência	-
Dimensões:	650x520x800 mm
Caudal mín./máx.	Min=600l/h Max=2500l/h
Peso:	20 kg

7. Colocação em funcionamento

POSICIONAMENTO
Coloque a enchedora numa superfície plana, afastada de fontes de calor.
Verifique se o equipamento está nivelado e, se necessário, nivele-o adequadamente.
NOTA Verifique o correto posicionamento dos tubos já presentes no aparelho para evitar fugas de líquido e ar.

ENCHIMENTO DO DEPÓSITO
Para encher o depósito, proceda conforme descrito abaixo.

1. Ligue a cisterna ao depósito da UltraGravity através de uma mangueira de comprimento adequado. São fornecidas ligações para mangueira Ø19 e Ø25. (Desnível recomendado entre o depósito UG e a cisterna > 0,6 m).

NOTA. São fornecidas ligações para mangueira Ø19 e Ø25.
NOTA. Se o nível do líquido for inferior ao nível máximo da boia, a válvula da boia permanecerá aberta até o líquido atingir o nível máximo.
ATENÇÃO. Antes de utilizar a enchedora, efetue as operações de lavagem por circulação.
Declina-se qualquer responsabilidade caso não seja efetuada a lavagem por circulação para eliminar eventuais poeiras que possam comprometer a qualidade do produto engarrafado.

8. Regulações

REGULAÇÃO DA ALTURA DA GARRAFA

1. Desaperte a alavanca de bloqueio e baixe o suporte das garrafas.
2. Introduza uma garrafa.
3. Ajuste a altura.
4. Depois de atingir a altura pretendida, feche as alavancas de bloqueio.

REGULAÇÃO DO NÍVEL DE ENCHIMENTO DA GARRAFA
Para alterar o nível máximo do líquido na garrafa, modifique a posição do colar depois de desapertar os parafusos. Se o colar não ficar bem ajustado ao bico, utilize a chave hexagonal fornecida para o apertar.
Ao baixar o colar, o nível de enchimento aumenta; ao subi-lo, diminui.
Ao deslocar o colar, poderá ser necessário repetir a regulação do ponto anterior.

9. Lavagem por circulação

Antes de utilizar a enchedora com o produto pretendido, é necessário efetuar uma lavagem por circulação com água potável à temperatura ambiente. Recomenda-se a utilização de um desinfetante.
Esta operação permite eliminar das tubagens eventuais sujidades e resíduos, garantindo, durante a utilização, a boa qualidade do produto processado.
ATENÇÃO. Não utilize sabões e/ou produtos espumantes. Não utilize ácidos.

1. Esvazie o depósito.
2. Efetue as regulações adequadas.
3. Encha manualmente o depósito com água quente e desinfetante.
4. Coloque uma garrafa sob os bicos e proceda ao enchimento, verificando se parte do líquido é descarregada no depósito.

5. Efetue uma série de enchimentos para garantir a passagem da água por cada tubagem.

No final da lavagem por circulação, esvazie o depósito.

10. Enchimento das garrafas

Depois de efetuar as regulações adequadas e a lavagem por circulação, é possível proceder ao enchimento das garrafas.

1. Coloque uma garrafa vazia junto ao bico. Depois de atingir o nível definido, o líquido regressará automaticamente ao depósito; em seguida, retire a garrafa cheia.
2. Coloque a garrafa seguinte.

ATENÇÃO Coloque a garrafa com cuidado para evitar danificá-la.

NOTA Verifique visualmente cada garrafa para confirmar que não ficou acidentalmente lascada durante o enchimento.

NOTA. No final de cada utilização, efetue uma lavagem por circulação com água potável à temperatura ambiente.

11. Esvaziamento do depósito

O depósito está equipado com uma válvula de esvaziamento.

1. Desligue a bomba.
2. Abra a válvula de esvaziamento.

12. Manutenção

LIMPEZA

No final de cada utilização, é necessário remover todos os resíduos de produto através de uma lavagem por circulação com água.

Em seguida, proceda à limpeza e à secagem completa da máquina.

ATENÇÃO. Não utilize sabões e/ou produtos espumantes.

Para uma limpeza mais profunda, retire os tubos e limpe o coletor com um escovilhão.

13. Resolução de problemas

A GARRAFA NÃO ENCHE

1. Depósito vazio: Verifique se existe líquido no depósito
2. Mangueira incorretamente ligada à cisterna: Verifique se a mangueira está corretamente ligada, se não está dobrada e se as válvulas estão abertas.
3. Regulação incorreta da altura do suporte das garrafas: Regule a altura seguindo as indicações da secção «Regulações».

ENCHIMENTO DAS GARRAFAS DEMASIADO LENTO

1. Bico insuficientemente elevado: Verifique a regulação do bico e, se necessário, volte a regular a altura.
2. Depósito demasiado vazio: Aguarde alguns segundos para dar tempo ao depósito de encher.

14. Peças sobresselentes

Para o correto funcionamento da enchedora, recomenda-se utilizar exclusivamente peças sobresselentes originais.

Podem ser fornecidos mediante pedido:

1. Tampa do depósito
2. Triclamp 50,5 junta de silicone
3. Triclamp 50,5 junta + filtro
4. Triclamp ligação para mangueira 50,5 d=19 90°
5. Triclamp abraçadeira 50,5
6. Depósito
7. Triclamp 50,5 tampão
8. Triclamp ligação para mangueira 50,5 d=26 90°
9. Tubo alimentar Ø6x12
10. Bico completo

15. Eliminação

Este produto é composto exclusivamente por elementos metálicos e plásticos e não contém componentes elétricos ou eletrónicos. Para a sua eliminação, o dispositivo deve ser desmontado e entregue nos centros de recolha locais, em conformidade com a legislação em vigor relativa à reciclagem de metais e matérias plásticas.

16. Declaração de conformidade

Fabricante:
I.L. INDUSTRIA DI LEIVI - S.R.L. - Via Gazzo, 1 - 16040 Leivi (GE) – Italy

Declara-se que a máquina com marcação CE está em conformidade com as seguintes Diretivas:

- **Regulamento 1935/2004/CE** (Materiais em Contacto com Alimentos – MOCA)
- **Regulamento 2023/2006/CE** (Boas Práticas de Fabrico de MOCA – GMP)
- **Regulamento 10/2011/UE** (Plásticos em Contacto com Alimentos)
- **Decreto Ministerial de 21/03/1973** (Higiene das Embalagens Alimentares em Itália)

17. Garantia

As enchedoras UltraGravity da Industria di Leivi estão cobertas por garantia a partir da data de compra, durante um período de 24 meses para clientes particulares e de 12 meses para empresas e profissionais, salvo acordo escrito em contrário.

A garantia cobre todos os defeitos de materiais e de fabrico e prevê a substituição de peças sobresselentes ou a reparação das peças defeituosas exclusivamente nas instalações do revendedor. Em caso de devolução para reparação ao abrigo da garantia, **o cliente é obrigado a enviar sempre ao revendedor as enchedoras UltraGravity completas. Não serão aceites reparações ao abrigo da garantia de componentes avariados isolados.**

O material para reparação deverá ser enviado com PORTES PAGOS.

Após a reparação, o dispositivo será enviado ao Cliente com PORTES A PAGAR NO DESTINO.

A garantia não prevê a intervenção dos nossos técnicos no local de utilização das enchedoras UltraGravity, nem a sua desmontagem.

As enchedoras UltraGravity possuem autocolantes de garantia que, se forem removidos, poderão comprometer a garantia da máquina.

Estão excluídas da garantia:

avarias causadas por utilização ou montagem incorretas;

avarias causadas por agentes externos;

avarias causadas por negligência ou manutenção insuficiente.

A GARANTIA CADUCA:

em caso de falta de pagamento ou de outros incumprimentos contratuais;

se forem efetuadas reparações ou modificações nos nossos aparelhos sem o nosso consentimento;

se os danos forem causados por utilização incorreta ou tratamento inadequado, como impactos, quedas e outras causas não atribuíveis a condições normais de funcionamento;
se o dispositivo tiver sido desmontado, adulterado ou reparado por pessoal não autorizado;
se os aparelhos forem utilizados para fins diferentes dos indicados no presente manual.
As reparações efetuadas ao abrigo da garantia não interrompem a sua duração.
Para qualquer litígio, o tribunal competente é o de Génova.

BENUTZERHANDBUCH – DEUTSCH

1. Allgemeine Sicherheitshinweise
2. Verpackungsinhalt
3. Auspacken
4. Typenschildangaben
5. Produktbeschreibung
6. Technische Daten
7. Inbetriebnahme
8. Einstellungen
9. Spülen
10. Befüllen der Flaschen
11. Entleeren des Behälters
12. Wartung
13. Fehlerbehebung
14. Ersatzteile
15. Entsorgung
16. Konformitätserklärung
17. Garantie

1. Allgemeine Sicherheitshinweise

Lesen Sie vor dem Gebrauch alle Anweisungen und Sicherheitshinweise. Bewahren Sie das Handbuch zum späteren Nachschlagen auf.
Alle Abbildungen dienen ausschließlich der Veranschaulichung. Die Produkte können im Laufe der Fertigung Änderungen unterliegen.
Dieses Benutzerhandbuch ist ein wesentlicher Bestandteil des Geräts und muss vor dessen Verwendung aufmerksam gelesen werden, da es wichtige Hinweise zur sicheren Installation, Verwendung und Wartung enthält. Bewahren Sie es daher sorgfältig auf.
Die Nichtbeachtung der nachstehenden Anweisungen stellt eine Gefahr dar und gefährdet die Unversehrtheit des Personals sowie den ordnungsgemäßen Betrieb der Maschine. Lesen Sie vor der Verwendung des Geräts die nachstehenden allgemeinen Sicherheitshinweise aufmerksam durch.
• Prüfen Sie nach dem Entfernen der Verpackung, ob die Produkte unversehrt sind und die Lieferung den Bestellspezifikationen entspricht. Verwenden Sie die Produkte im Zweifelsfall nicht und wenden Sie sich an eine autorisierte Kundendienststelle. Lassen Sie Verpackungsmaterialien (Kunststoffbeutel, Karton usw.) nicht in der Reichweite von Kindern oder Menschen mit Behinderungen liegen, da sie mögliche Gefahrenquellen darstellen. Die Sicherheit des Geräts ist nur in einwandfreiem Zustand gewährleistet.
• Dieses Gerät ist nicht für die Verwendung durch Personen (einschließlich Kinder) mit eingeschränkten körperlichen, physiologischen oder geistigen Fähigkeiten oder ohne ausreichende Erfahrung und/oder Befähigung vorgesehen, es sei denn, sie werden von einer für ihre Sicherheit verantwortlichen Person beaufsichtigt oder von dieser in die Verwendung des Geräts eingewiesen. Beaufsichtigen Sie Kinder, damit sie nicht mit dem Gerät spielen.
• Lassen Sie zur Gewährleistung einer ausreichenden Belüftung rund um das Gerät mindestens 12 cm Freiraum. Stellen Sie das Gerät auf eine trockene und stabile Fläche. Setzen Sie das Gerät weder direkter Sonneneinstrahlung noch Wind, Regen oder Spritzwasser aus.
• Stellen Sie vor der Reinigung sicher, dass das Gerät von jeder Energieversorgung getrennt ist. Verwenden Sie zur Reinigung des Geräts keine Metallschwämme oder Scheuermittel. Reinigen Sie es nur mit einem leicht feuchten Tuch. Tauchen Sie das Gerät niemals in Wasser oder andere Flüssigkeiten. Verwenden Sie keine Seifen und/oder schäumenden Produkte.
• Nehmen Sie keine unbefugten Eingriffe am Gerät vor und öffnen Sie das Gehäuse nicht, um es selbst zu reparieren. Es ist strengstens verboten, irgendeinen Bestandteil des Produkts zu verändern oder durch nicht originale Ersatzteile zu ersetzen. Dadurch kann die Sicherheit des Geräts beeinträchtigt werden und die Garantie erlischt.
• Blockieren Sie das Gerät während des Betriebs nicht mit Gegenständen. Halten Sie Ihre Hände während des Gerätebetriebs von beweglichen Teilen fern.
• Das Gerät ist für den Hausgebrauch und ähnliche Umgebungen (Arbeitsumgebungen, Hotels, Motels und ähnliche Einrichtungen) bestimmt. Das Gerät ist nicht für den industriellen Einsatz bestimmt.
• Verwenden Sie das Gerät nicht, wenn es beschädigt ist. Lassen Sie beschädigte oder nicht ordnungsgemäß funktionierende Geräte vom Kundendienst reparieren oder ersetzen.
• Lassen Sie die eingeschaltete Maschine niemals unbeaufsichtigt.
• Verwenden Sie das Gerät in Umgebungen mit einer Temperatur zwischen 10°C und 35°C und einer Luftfeuchtigkeit unter 60%.
• Während der Einstellung und des Betriebs müssen Schutzhandschuhe gemäß EN 388:2016 (2121X) getragen werden.
ACHTUNG Verwendungen des Produkts, die nicht den Angaben in diesem Dokument entsprechen, gelten als unsachgemäß und daher als unsicher. Sie können Schäden an der Ausrüstung und auch schwere Verletzungen verursachen. Jede andere Verwendung als diejenige, für die das Produkt entwickelt wurde und die in diesem Dokument beschrieben ist, gilt als nicht bestimmungsgemäß; der Hersteller übernimmt daher keinerlei Haftung.
ACHTUNG ILTEC by I.L. INDUSTRIA di LEIVI Srl übernimmt keine Haftung für Schäden an der Maschine und/oder Verletzungen des Personals, die auf die Nichtbeachtung der in diesem Handbuch angegebenen Sicherheitsvorschriften zurückzuführen sind.
HINWEIS Die Produkte von Industria di Leivi sind nicht für den Betrieb in explosionsgefährdeten Umgebungen oder Umgebungen mit hohem Brandrisiko ausgelegt. Bei Störungen oder fehlerhaftem Betrieb dürfen sie nicht verwendet werden, bis der technische Kundendienst die Reparatur abgeschlossen hat.

2. Verpackungsinhalt

Die Abfüllmaschine wird in einem Karton mit folgendem Inhalt geliefert:
1. UltraGravity-Abfüllmaschine
2. O-Ring-Satz für Füllventile
3. Innensechskantschlüssel zur Einstellung des Stellrings
4. Triclamp-Schlauchtülle Ø19
5. Triclamp-Schlauchtülle Ø26

OPTIONAL
- UG-Stickstoffdüse

3. Auspacken

1. Nehmen Sie das Gerät aus dem Karton.

2. Nehmen Sie alle Teile aus der Verpackung.
3. Prüfen Sie, ob die Verpackung alle oben aufgeführten Teile enthält.

ACHTUNG. Lassen Sie Kinder nicht mit Kunststoffbeuteln spielen. Es besteht Erstickungsgefahr!
ACHTUNG. Prüfen Sie vor der Inbetriebnahme des Geräts, ob alle aufgeführten Teile vorhanden sind und keine sichtbaren Schäden vorliegen.

4. Typenschildangaben

Auf dem Gerät sind die Herstelleridentifikationsdaten und Angaben zur Konformität mit den Europäischen Richtlinien angegeben.
Darüber hinaus sind einige Sicherheitshinweise angegeben, die von allen Personen, die das Produkt verwenden möchten, sorgfältig beachtet werden müssen. Bei Nichtbeachtung der Vorschriften ist der Hersteller von der Haftung für daraus entstehende Schäden oder Verletzungen an Personen oder Sachen befreit, und der Bediener trägt gegenüber den zuständigen Behörden die alleinige Verantwortung.

5. Produktbeschreibung

Das Gerät ist für das halbautomatische Befüllen von Flaschen mit nicht kohlensäurehaltigen Lebensmittelflüssigkeiten ausgelegt.
Es kann verwendet werden für:

- Bier
- Wein
- Spirituosen
- Essig
- Apfelwein
- Fruchtsäfte
- Nicht viskose Flüssigkeiten
- Wasser

Bei Verwendung anderer Arten von Flüssigkeiten oder Lösungsmitteln wird jegliche Haftung ausgeschlossen.
ACHTUNG. Die maximale Flüssigkeitstemperatur muss unter **85 °C** liegen.
Die Abfüllmaschine besteht aus folgenden Hauptteilen:

1. Mechanischer Schwimmer
2. Edelstahlbehälter
3. Triclamp-Klemme
4. Flüssigkeitseinlassanschluss
5. Gestell
6. Einstellknopf
7. Füllschlauch
8. Rücklaufschlauch
9. Füllventil
10. Flaschenauflagestange
11. Hebel
12. Flaschenauflagehalterung
13. Deckel
14. Triclamp-Verschlusskappe
15. Entleerungsventil.
16. Stellring zur Füllstandseinstellung
17. Gummikonus

ACHTUNG. Pumpe nicht im Lieferumfang enthalten.

6. Technische Daten

MODELL	ULTRAGRAVITY 4
Anzahl der Füllventile:	4
Energieversorgung:	-
Leistung	-
Abmessungen:	650x520x800 mm
Min./max. Durchfluss	Min=600l/h Max=2500l/h
Gewicht:	20 kg

7. Inbetriebnahme

AUFSTELLUNG
Stellen Sie die Abfüllmaschine auf eine ebene Fläche, fern von Wärmequellen.
Prüfen Sie, ob das Gerät waagerecht steht, und richten Sie es bei Bedarf entsprechend aus.
HINWEIS Prüfen Sie die korrekte Anordnung der bereits am Gerät vorhandenen Schläuche, um das Austreten von Flüssigkeit und Luft zu vermeiden.

BEFÜLLEN DES BEHÄLTERS
Gehen Sie zum Befüllen des Behälters wie nachstehend beschrieben vor.

1. Verbinden Sie den Vorratstank über einen Schlauch geeigneter Länge mit dem Behälter der UltraGravity. Anschlüsse mit Schlauchtüllen Ø19 und Ø25 sind im Lieferumfang enthalten. (Empfohlener Höhenunterschied zwischen UG-Behälter und Vorratstank > 0,6 m).

HINWEIS. Anschlüsse mit Schlauchtüllen Ø19 und Ø25 sind im Lieferumfang enthalten.
HINWEIS. Liegt der Flüssigkeitsstand unter dem maximalen Schwimmerstand, bleibt das Schwimmerventil geöffnet, bis die Flüssigkeit den Höchststand erreicht.
ACHTUNG. Führen Sie vor der Verwendung der Abfüllmaschine die Spülvorgänge durch.
Es wird keinerlei Haftung übernommen, wenn die Spülung zur Entfernung von Staub, der die Qualität des abgefüllten Produkts beeinträchtigen könnte, nicht durchgeführt wird.

8. Einstellungen

EINSTELLEN DER FLASCHENHÖHE

1. Lösen Sie den Klemmhebel und senken Sie die Flaschenauflagehalterung ab.
2. Setzen Sie eine Flasche ein.
3. Stellen Sie die Höhe ein.
4. Schließen Sie nach Erreichen der gewünschten Höhe die Klemmhebel.

EINSTELLEN DES FÜLLSTANDS IN DER FLASCHE
Um den maximalen Flüssigkeitsstand in der Flasche zu verändern, lösen Sie die Schrauben und verändern Sie die Position des Stellrings. Wenn der Stellring nicht fest am Füllventil anliegt, ziehen Sie ihn mit dem mitgelieferten Innensechskantschlüssel fest.
Durch Absenken des Stellrings wird der Füllstand erhöht, durch Anheben wird er verringert.
Nach dem Verschieben des Stellrings muss gegebenenfalls die im vorherigen Punkt beschriebene Einstellung wiederholt werden.

9. Spülen

Bevor die Abfüllmaschine mit dem gewünschten Produkt verwendet wird, muss sie mit Trinkwasser bei Raumtemperatur gespült werden. Die Verwendung eines Desinfektionsmittels wird empfohlen.
Dieser Vorgang entfernt etwaige Verschmutzungen und Rückstände aus den Leitungen und gewährleistet während der Verwendung die gute Qualität des verarbeiteten Produkts.
ACHTUNG. Verwenden Sie keine Seifen und/oder schäumenden Produkte. Verwenden Sie keine Säuren.

1. Entleeren Sie den Behälter.
2. Nehmen Sie die erforderlichen Einstellungen vor.
3. Befüllen Sie den Behälter von Hand mit warmem Wasser und Desinfektionsmittel.
4. Stellen Sie eine Flasche unter die Füllventile und befüllen Sie diese. Prüfen Sie dabei, ob ein Teil der Flüssigkeit in den Behälter zurückgeleitet wird.
5. Führen Sie mehrere Füllvorgänge durch, um sicherzustellen, dass Wasser durch jede Leitung fließt.

Entleeren Sie nach dem Spülen den Behälter.

10. Befüllen der Flaschen

Nach Vornahme der erforderlichen Einstellungen und dem Spülen kann mit dem Befüllen der Flaschen begonnen werden.
1. Setzen Sie eine leere Flasche am Füllventil an. Sobald der eingestellte Füllstand erreicht ist, fließt die Flüssigkeit automatisch zum Behälter zurück. Entfernen Sie anschließend die volle Flasche.
2. Setzen Sie die nächste Flasche ein.

ACHTUNG Positionieren Sie die Flasche vorsichtig, um Beschädigungen zu vermeiden.
HINWEIS Kontrollieren Sie jede Flasche durch Sichtprüfung darauf, dass sie beim Befüllen nicht versehentlich abgesplittert ist.
HINWEIS. Spülen Sie nach jeder Verwendung mit Trinkwasser bei Raumtemperatur.

11. Entleeren des Behälters

Der Behälter ist mit einem Entleerungsventil ausgestattet.
1. Schalten Sie die Pumpe aus.
2. Öffnen Sie das Entleerungsventil.

12. Wartung

REINIGUNG
Nach jeder Verwendung müssen alle Produktrückstände durch Spülen mit Wasser entfernt werden.
Reinigen Sie anschließend die Maschine und trocknen Sie sie vollständig.
ACHTUNG. Verwenden Sie keine Seifen und/oder schäumenden Produkte.
Entfernen Sie für eine gründlichere Reinigung die Schläuche und reinigen Sie den Verteiler mit einer Flaschenbürste.

13. Fehlerbehebung

DIE FLASCHE WIRD NICHT BEFÜLLT
1. Behälter leer: Prüfen Sie, ob sich Flüssigkeit im Behälter befindet.
2. Schlauch nicht korrekt mit dem Vorratstank verbunden: Prüfen Sie, ob der Schlauch korrekt angeschlossen und nicht geknickt ist und ob die Ventile geöffnet sind.
3. Höhe der Flaschenauflagehalterung falsch eingestellt: Stellen Sie die Höhe gemäß den Anweisungen im Abschnitt „Einstellungen“ ein.

DIE FLASCHEN WERDEN ZU LANGSAM BEFÜLLT
1. Füllventil nicht ausreichend angehoben: Prüfen Sie die Einstellung des Füllventils und stellen Sie bei Bedarf die Höhe erneut ein.
2. Behälter zu leer: Warten Sie einige Sekunden, damit sich der Behälter füllen kann.

14. Ersatzteile

Für den ordnungsgemäßen Betrieb der Abfüllmaschine wird empfohlen, ausschließlich Originalersatzteile zu verwenden.
Auf Anfrage können geliefert werden:
1. Behälterdeckel
2. Triclamp 50,5 Silikondichtung
3. Triclamp 50,5 Dichtung + Filter
4. Triclamp-Schlauchtülle 50,5 d=19 90°
5. Triclamp-Klemme 50,5
6. Behälter
7. Triclamp 50,5 Verschlusskappe
8. Triclamp-Schlauchtülle 50,5 d=26 90°
9. Lebensmittelschlauch Ø6x12
10. Komplettes Füllventil

15. Entsorgung

Dieses Produkt besteht ausschließlich aus Metall- und Kunststoffteilen und enthält keine elektrischen oder elektronischen Komponenten. Zur Entsorgung muss das Gerät zerlegt und gemäß den geltenden Vorschriften für das Recycling von Metallen und Kunststoffen bei den örtlichen Sammelstellen abgegeben werden.

16. Konformitätserklärung

CE

Hersteller:
I.L. INDUSTRIA DI LEIVI - S.R.L. - Via Gazzo, 1 - 16040 Leivi (GE) – Italy
Es wird erklärt, dass die Maschine mit CE-Kennzeichnung den folgenden Richtlinien entspricht:
• **Verordnung 1935/2004/EG** (Materialien mit Lebensmittelkontakt – MOCA)
• **Verordnung 2023/2006/EG** (Gute Herstellungspraxis für Materialien mit Lebensmittelkontakt – GMP)
• **Verordnung 10/2011/EU** (Kunststoffe mit Lebensmittelkontakt)
• **Ministerialerlass vom 21.03.1973** (Hygiene von Lebensmittelverpackungen in Italien)

17. Garantie

Für die UltraGravity-Abfüllmaschinen von Industria di Leivi gilt ab dem Kaufdatum eine Garantie von 24 Monaten für Privatkunden und 12 Monaten für Unternehmen und Gewerbetreibende, sofern keine abweichenden schriftlichen Vereinbarungen bestehen.
Die Garantie deckt alle Material- und Herstellungsfehler ab und sieht den Austausch von Ersatzteilen oder die Reparatur defekter Teile ausschließlich beim Händler vor. Bei einer

Rücksendung zur Garantiereparatur **ist der Kunde verpflichtet, dem Händler stets die vollständigen UltraGravity-Abfüllmaschinen zuzusenden. Garantiereparaturen an einzelnen defekten Komponenten werden nicht angenommen.**
Zur Reparatur bestimmte Ware muss FRACHTFREI versandt werden.
Nach erfolgter Reparatur wird das Gerät UNFREI an den Kunden versandt.
Die Garantie umfasst weder den Einsatz unserer Techniker am Verwendungsort der UltraGravity-Abfüllmaschinen noch deren Demontage.
An den UltraGravity-Abfüllmaschinen befinden sich Garantieaufkleber, deren Entfernung die Garantie der Maschine beeinträchtigen könnte.
Von der Garantie ausgeschlossen sind:
Störungen durch unsachgemäße Verwendung oder Montage;
Störungen durch äußere Einflüsse;
Störungen durch Nachlässigkeit oder unzureichende Wartung.
DIE GARANTIE ERLISCHT:
bei Zahlungsverzug oder anderen Vertragsverletzungen;
wenn ohne unsere Zustimmung Reparaturen oder Änderungen an unseren Geräten vorgenommen werden;
wenn der Schaden durch unsachgemäße Verwendung oder schlechte Behandlung wie Stöße, Stürze und andere Ursachen entsteht, die nicht auf normale Betriebsbedingungen zurückzuführen sind;
wenn das Gerät von nicht autorisiertem Personal zerlegt, manipuliert oder repariert wurde;
wenn die Geräte für andere als die in diesem Handbuch angegebenen Zwecke eingesetzt werden.
Im Rahmen der Garantie durchgeführte Reparaturen unterbrechen deren Laufzeit nicht.
Für sämtliche Streitigkeiten ist das Gericht von Genua zuständig.