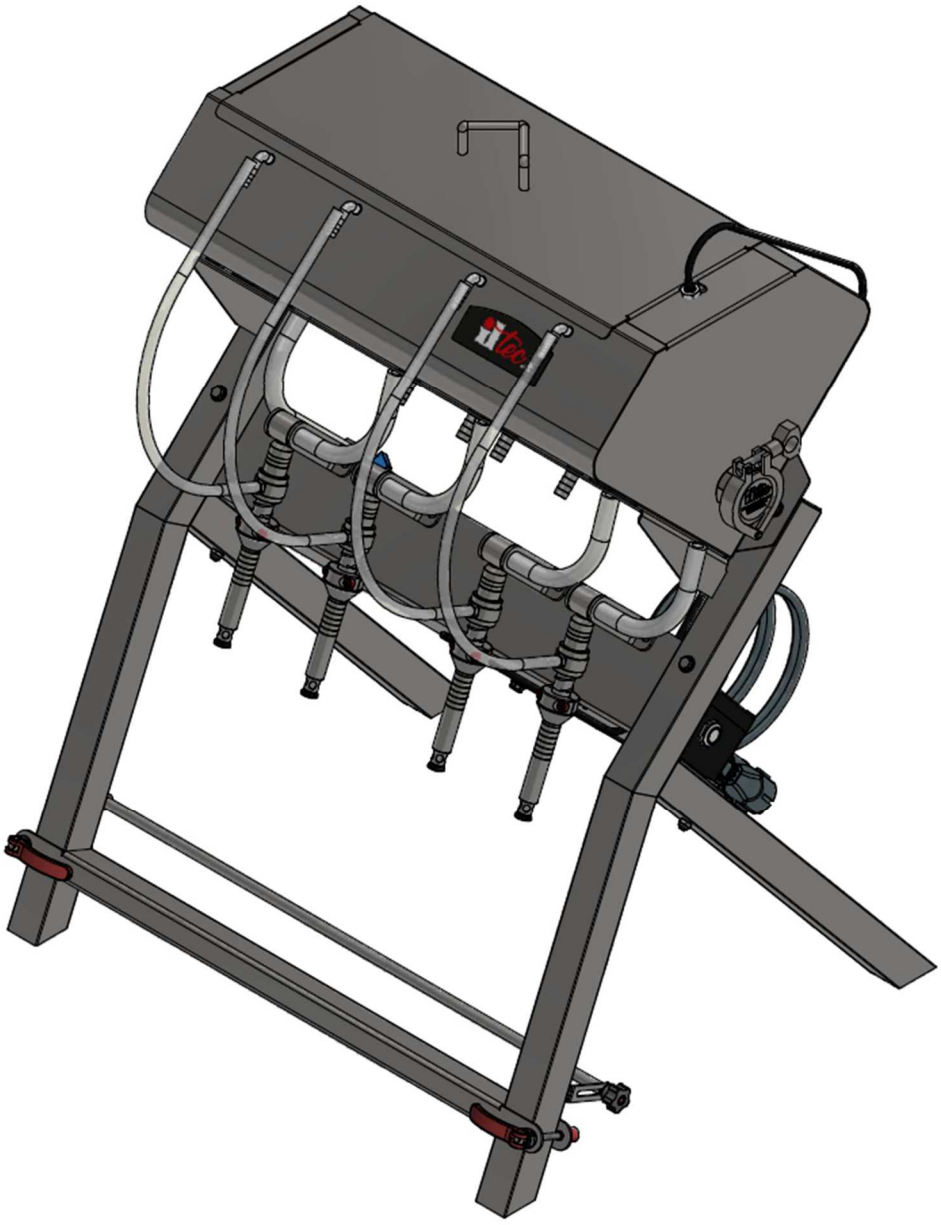

ULTRAGRAVITY 4 ELETTRICA

I.L. Industria di Leivi S.R.L.
www.il-tec.com/
Via Gazzo, 1
16040 Leivi (GE)

Rev.0.0 - 10/2026

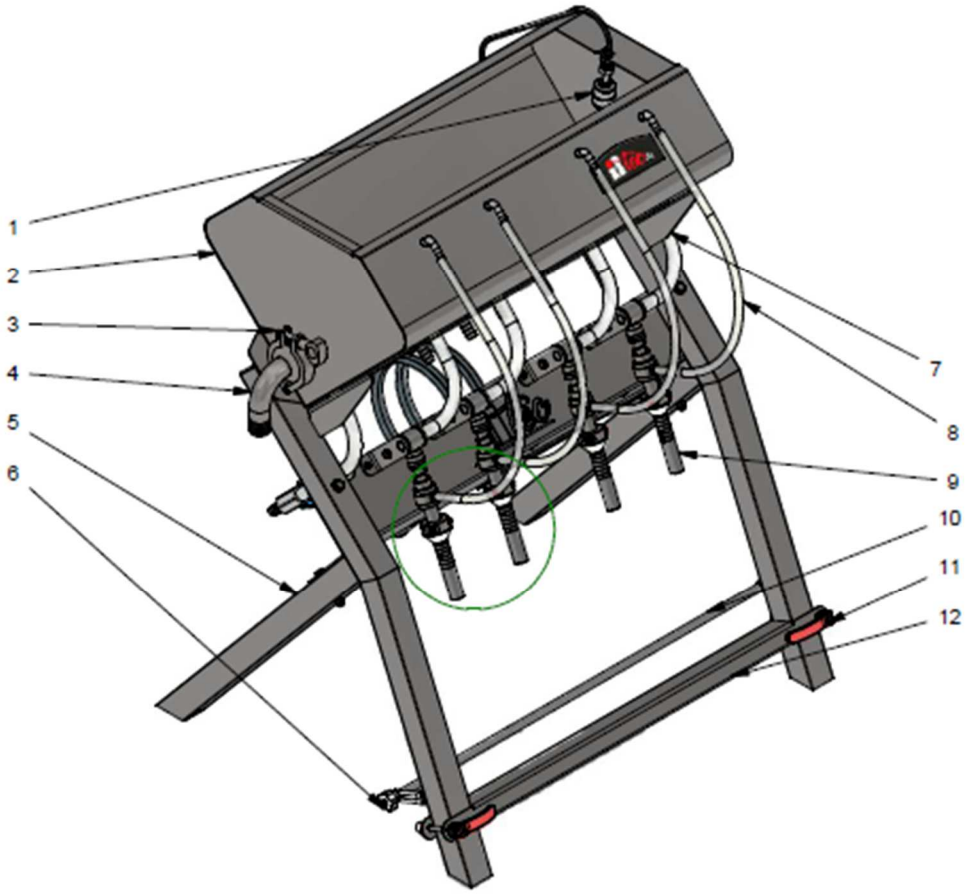
1
2
3
4
5
6
7
8
9
10
11
12

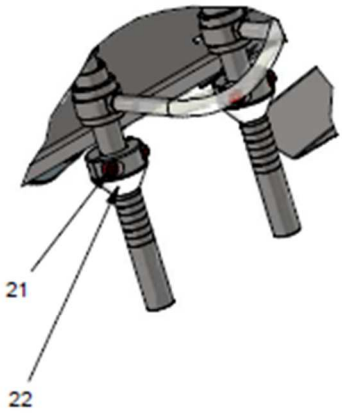
21
22

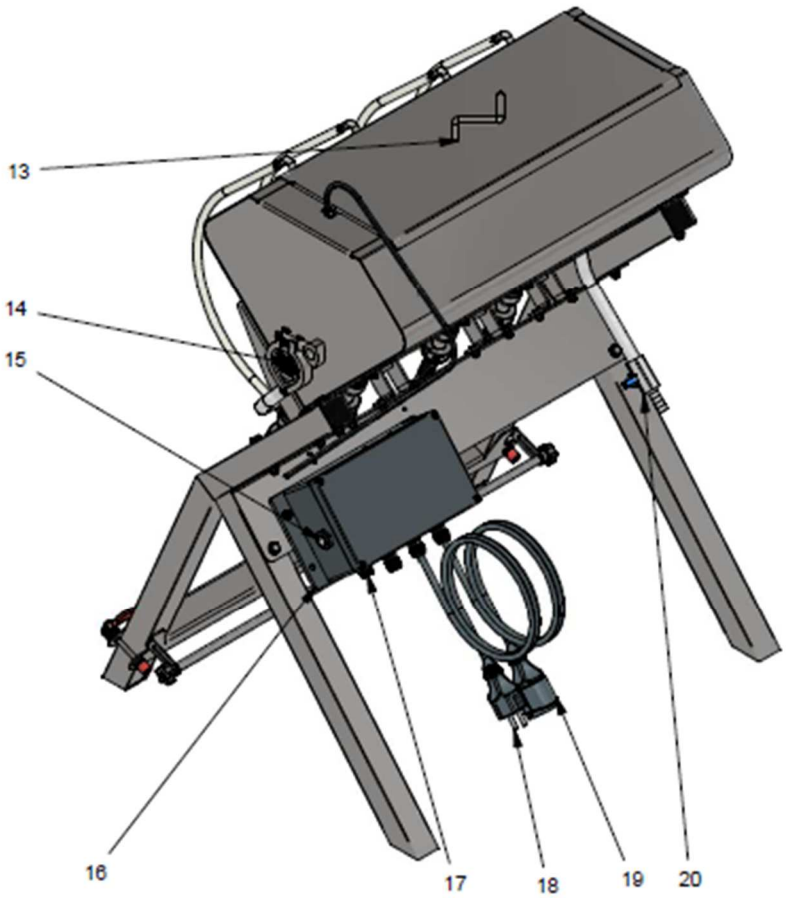
13
14
15
16
17
18
19
20

MANUALE UTENTE - ITALIANO

1. Norme generali di sicurezza
2. Contenuto dell'imballo
3. Disimballaggio
4. Dati di targa
5. Descrizione del prodotto
6. Caratteristiche tecniche
7. Messa in funzione
8. Regolazioni
9. Flussaggio
10. Riempimento delle bottiglie
11. Svuotamento serbatoio
12. Manutenzione
13. Troubleshooting
14. Ricambi
15. Smaltimento
16. Dichiarazione di conformità
17. Garanzia

1. Norme generali di sicurezza

Leggere tutte le istruzioni e le avvertenze di sicurezza prima dell'uso. Conservare il manuale per eventuali consultazioni future.
Tutte le immagini sono inserite a scopo illustrativo. I prodotti possono subire modifiche in corso d'opera.
Il presente manuale d'uso costituisce parte integrante dell'apparecchio e deve essere letto attentamente prima del suo utilizzo poiché fornisce importanti indicazioni riguardanti la sicurezza dell'installazione, dell'uso e della manutenzione. Conservare quindi con cura.
La mancata osservanza delle istruzioni di seguito riportate costituisce condizione di pericolo e pone a rischio l'incolumità del personale ed il corretto funzionamento della macchina. Prima di usare la apparecchio, leggere attentamente le norme generali di sicurezza di seguito riportate.
• Dopo aver rimosso l'imballaggio, verificare che i prodotti siano integri e che la fornitura corrisponda alle specifiche dell'ordine. In caso di dubbio non utilizzarle e rivolgersi presso un Centro Assistenza Autorizzato. Non lasciare gli eventuali elementi dell'imballaggio (sacchetti in plastica, cartone, ecc.) alla portata di bambini o disabili in quanto potenziali fonti di pericolo. Il concetto di sicurezza dell'apparecchio è valido solo in condizioni perfette.
• Questo apparecchio non è stato progettato per essere utilizzato da persone (inclusi i bambini) con capacità fisiche, fisiologiche o intellettuali ridotte, oppure che non abbiano esperienza e/o capacità, a meno che non siano sotto il controllo di una persona responsabile della sicurezza o che fornisca loro le istruzioni su come utilizzare l'apparecchio. Sorvegliare i bambini affinché non giochino con l'apparecchio.
• Per garantire una ventilazione sufficiente, lasciare intorno al dispositivo almeno 12 cm di spazio libero. Posizionare il dispositivo su una superficie asciutta e stabile. Non esporre il dispositivo alla luce diretta del sole, vento, pioggia e spruzzi d'acqua.
• Accertarsi che l'apparecchio sia scollegato di qualsiasi alimentazione prima di pulire il dispositivo. Non utilizzare spugnette in metallo o prodotti abrasivi per pulire il dispositivo. Pulirlo solo con un panno leggermente umido. Non immergere mai il dispositivo in acqua o in altri liquidi. Non utilizzare saponi e/o prodotti schiumogeni.
• Non manomettere l'apparecchio né aprire l'involucro dell'apparecchio per cercare di ripararlo da soli. É assolutamente vietato apportare modifiche a qualsiasi componente del prodotto o sostituirne con ricambi non originale. In questo caso si rischia di compromettere la sicurezza dell'apparecchio e la garanzia non è più valida.
• Non ostruire il dispositivo con oggetti quando è in funzione. Durante il funzionamento dell'apparecchio tenere le mani lontane dalle parti in movimento.
• Il dispositivo è per un uso domestico e in ambienti simili (ambienti di lavoro, hotel, motel e strutture simili). Il dispositivo non è per uso industriale.
• Non utilizzare l'apparecchio se è danneggiato. Affidare al servizio di assistenza clienti la riparazione o la sostituzione dei dispositivi danneggiati o che non funzionano correttamente.
• Non abbandonare mai la macchina accesa.
• Utilizzare l'apparecchio in ambienti con temperatura compresa tra 10°C e 35°C e una umidità inferiore al 60%.
• Durante la fase di regolazione e di funzionamento è obbligatorio l'uso di guanti protettivi secondo la norma EN 388:2016 (2121X)
ATTENZIONE Usi del prodotto non conformi a quanto descritto in questo documento sono da considerarsi impropri e quindi dichiarati non sicuri. Possono provocare danni all'attrezzatura e lesioni personali anche gravi. Ogni altro utilizzo che non sia quello per cui il prodotto è stato progettato e descritto in questo documento si considera non conforme; pertanto, il fabbricante ne declina ogni responsabilità.
ATTENZIONE ILTEC by I.L. INDUSTRIA di LEIVI Srl non si ritiene responsabile in caso di danneggiamento della macchina e/o infortunio di personale dovuti alla non osservanza delle prescrizioni di sicurezza indicate nel presente manuale.
NOTA I prodotti Industria di Leivi non sono progettati per funzionare in ambienti con pericolo di esplosioni e ad alto rischio di incendi. In caso di guasti o non corretto funzionamento, non devono essere utilizzati fino a quando il Servizio Assistenza Tecnica non abbia ultimato l'intervento di riparazione

2. Contenuto dell'imballo

La riempitrice viene consegnata in una scatola al cui interno sono contenuti:
1. Riempitrice UltraGravity
2. Set O-ring per beccucci
3. Brugola per regolazione shaft collar
4. Portagomma Triclamp Ø19
5. Portagomma Triclamp Ø26

OPTIONAL
- Beccuccio azoto UG

3. Disimballaggio

1. Estrarre l'apparecchio dalla scatola.
2. Togliere tutte le parti dalla confezione.
3. Controllare che l'imballo contenga tutti gli elementi sopra elencati.

ATTENZIONE Non lasciare che i bambini giochino con i sacchetti di plastica. Rischiano di soffocarsi!
ATTENZIONE Prima di mettere in funzione l'apparecchio, controllare che ci siano tutte le parti elencate e che non ci siano segni visibili di danno.

4. Dati di targa

Sull'apparecchio sono riportati i dati di identificazione del costruttore e di conformità alle Direttive Europee.
Inoltre, sono riportate alcune avvertenze di sicurezza che devono essere attentamente rispettate da chiunque si appresti ad usare il prodotto. Il mancato rispetto di quanto prescritto, solleva la Ditta costruttrice da eventuali danni o infortuni, a persone o cose, che ne potrebbero derivare e rende l'operatore stesso unico responsabile verso gli organi competenti.

5. Descrizione del prodotto

L'apparecchio è progettato per il riempimento semiautomatico di bottiglie con liquidi alimentari non gasati.
È utilizzabile per:

- Birra
- Vino
- Superalcolici
- Aceto
- Sidro
- Succhi di frutta
- Liquidi non viscosi
- Acqua

Si declina ogni responsabilità in caso di utilizzo di altre tipologie di liquidi o solventi.
ATTENZIONE. La temperatura massima del liquido deve essere inferiore a **85 °C**
La riempitrice è composta dalle seguenti parti principali:

1. Galleggiante elettrico
2. Serbatoio inox
3. Morsetto Triclamp
4. Raccordo ingresso liquido
5. Struttura
6. Pomello regolazione
7. Tubo riempimento
8. Tubo ritorno
9. Beccuccio
10. Astina poggiabottiglie
11. Leva
12. Staffa poggiabottiglie
13. Coperchio
14. Tapo Triclamp
15. Pulsante accensione
16. Scatola elettrica
17. Portafusibili
18. Cavo alimentazione maschio
19. Cavo collegamento pompa
20. Valvola svuotamento.
21. Collare regolazione riempimento
22. Cono di gomma

ATTENZIONE. Pompa non in dotazione.

6. Caratteristiche tecniche

MODELLO	ULTRAGRAVITY 4
Numero beccucci:	4
Alimentazione:	110 V 60 Hz o 230 V 50 Hz
Potenza	Max =400W (220V) / 800W (110V)
Dimensioni:	650x520x800 mm
Portata min/max	Min=600l/h Max=2500l/h
Peso:	20 kg
Grado di protezione	IP63

7. Messa in funzione

POSIZIONAMENTO
Posizionare la riempitrice su una superficie piana, lontana da fonti di calore.
Verificare la messa in bolla dell'apparecchiatura e se necessario livellarla opportunamente.
Posizionare il galleggiante nella sua sede sul serbatoio.
NOTA Verificare il corretto posizionamento dei tubi già presenti sull'apparecchio per evitare fuoriuscite di liquido e aria.

COLLEGAMENTO DELL' ALIMENTAZIONE
Collegare l'apparecchio alla rete di alimentazione.
Collegare la pompa all'apparecchio tramite il cavo collegamento pompa.
ATTENZIONE Verificare che la portata e la potenza massima della pompa non supere i limiti stabiliti nel paragrafo precedente.
ATTENZIONE Prima di collegare la riempitrice a una fonte di tensione, controllare che la propria tensione corrisponda a quella indicata sui dati di targa della macchina e che l'interruttore di accensione sia in posizione 0.
RIEMPIMENTO DEL SERBATOIO MEDIANTE UNA POMPA
Per riempire il serbatoio procedere come descritto di seguito.

1. Collegare la pompa attraverso un tubo in uno degli ingressi di liquido;
2. Chiudere l'altro con il tappo in dotazione.
3. Premere l'interruttore di accensione che, una volta premuto, deve illuminarsi.

ATTENZIONE. In caso di utilizzo di una pompa non autoadescante, dopo aver effettuato il collegamento al serbatoio, procedere con il riempimento manuale di quest'ultimo fino a far giungere il liquido alla pompa. Successivamente, è possibile avviare la pompa e completare il riempimento del serbatoio.
NOTA. In dotazione raccordi con portagomma Ø19 e Ø 25.
Premere l'interruttore di accensione che, una volta premuto, deve illuminarsi.
Se il livello del liquido è inferiore al livello minimo del galleggiante, la pompa si avvia finché il liquido non raggiunge il livello massimo.
ATTENZIONE. Prima di utilizzare la riempitrice effettuare le operazioni di flussaggio.
Si declina ogni responsabilità nel caso in cui non si effettui il flussaggio per la pulizia da eventuali polveri che possono compromettere la qualità del prodotto imbottigliato.

8. Regolazioni

REGOLAZIONE ALTEZZA BOTTIGLIA

1. Allentare la leva di bloccaggio e abbassare la staffa porta bottiglie
2. Inserire una bottiglia
3. Aggiustare la altezza.
4. Una volta raggiunta l'altezza desiderata, chiudere le leve di bloccaggio.

REGOLAZIONE LIVELLO BOTTIGLIA

Per variare il livello massimo del liquido nella bottiglia modificare la posizione del collare regolazione riempimento dopo aver allentato le viti. Se il collare non risultasse ben adeso al beccuccio usare la chiave esagonale in dotazione per stringerlo.
Abbassando il collare si aumenta il livello di riempimento mentre alzandolo si abbassa.
Movimentando il collare potrebbe essere necessario ripetere la regolazione del punto precedente.

9. Flussaggio

Prima di utilizzare la riempitrice col prodotto desiderato è necessario effettuare il flussaggio utilizzando acqua potabile a temperatura ambiente. Si consiglia di utilizzare un sanificante. Questa operazione consente di eliminare dalle tubazioni eventuale sporco e residui, garantendo in fase di utilizzo la buona qualità del prodotto lavorato.
ATTENZIONE. Non utilizzare saponi e/o prodotti schiumogeni. Non utilizzare acidi.

1. Svuotare il serbatoio.
2. Effettuare le opportune regolazioni.
3. Posizionare il tubo di mandata all'interno di un contenitore contenente acqua a temperatura ambiente, accendere la pompa e aspettare che il serbatoio si riempia.
4. Posizionare sotto i beccucci una bottiglia e procedere al riempimento verificando che parte del liquido venga scaricato nel serbatoio
5. Effettuare una serie di riempimenti in modo da garantire il passaggio dell'acqua in ciascuna tubazione.

NOTA. All'interno del serbatoio è presente un galleggiante che arresta il funzionamento della riempitrice in caso di raggiungimento del livello massimo.
Al termine del flussaggio svuotare il serbatoio.

10. Riempimento delle bottiglie

Dopo aver effettuato le opportune regolazioni e il flussaggio è possibile procedere al riempimento delle bottiglie.

1. Posizionare una bottiglia vuota in corrispondenza del beccuccio. Una volta raggiunto il livello impostato il liquido defluirà automaticamente verso il serbatoio, quindi rimuovere la bottiglia piena.
2. Posizionare la bottiglia successiva.

ATTENZIONE Posizionare la bottiglia con cura per evitare di danneggiarla.
NOTA Controllare visivamente ogni bottiglia per verificare che non si sia accidentalmente sbeccata durante il riempimento.
NOTA Al termine di ogni utilizzo effettuare il flussaggio con acqua potabile a temperatura ambiente

11. Svuotamento serbatoio

Il serbatoio è dotato di una valvola di svuotamento.

1. Spegnere la pompa.
2. Aprire la valvola di svuotamento

12. Manutenzione

PULIZIA

Prima di eseguire qualunque intervento accertarsi che la riempitrice sia scollegata dall'alimentazione elettrica.
Al termine di ogni utilizzo è necessario procedere alla rimozione di tutti i residui di prodotto mediante flussaggio con acqua
Procedere quindi alla pulizia e all'asciugatura completa della macchina.
ATTENZIONE Non utilizzare saponi e/o prodotti schiumogeni.
Per una pulizia più profonda rimuovere i tubi e pulire il collettore con uno scovolo.

CONTROLLO ED EVENTUALE SOSTITUZIONE FUSIBILE

1. Staccare la presa di corrente.
2. Aprire il cassettino.
3. Estrarre tutto il cassettino, controllare l'integrità del fusibile ed eventualmente sostituirlo con un altro fusibile con le stesse caratteristiche.

13. Troubleshooting

LA MACCHINA RIEMPITRICE NON SI ACCENDE

1. Mancanza di alimentazione elettrica: Controllare di avere alimentazione elettrica
2. Collegamento elettrico non adeguato: Verificare che il cavo di alimentazione sia collegato correttamente
3. Fusibile presente nella scatola elettrica potrebbe essersi bruciato: Controllare il fusibile e se fosse bruciato sostituirlo.

LA BOTTIGLIA NON SI RIEMPIE

1. Serbatoio vuoto: Controllare che ci sia liquido nel serbatoio
2. Tubo non collegato correttamente alla cisterna: Controllare che il tubo sia collegato correttamente, non sia piegato, e le valvole siano aperte.
3. Scorretta regolazione altezza staffa porta bottiglia: Regolare l'altezza seguendo le indicazioni presenti nel paragrafo "Regolazioni"

RIEMPIMENTO DELLE BOTTIGLIE TROPPO LENTO

1. Beccuccio non sufficientemente alzato: Controllare regolazione del beccuccio e se necessario regolare nuovamente altezza
2. Serbatoio tropo vuoto: Attendere qualche secondo per dare tempo al serbatoio di riempirsi

14. Ricambi

Per il corretto funzionamento della riempitrice si consiglia di utilizzare esclusivamente ricambi originali.
Su richiesta possono essere forniti:

1. Coperchio serbatoio
2. Triclamp 50,5 guarnizione silicone
3. Triclamp 50,5 guarnizione + filtro
4. Triclamp portagomma 50,5 d=19 90°
5. Triclamp morsetto 50,5
6. Serbatoio
7. Triclamp 50,5 tappo
8. Triclamp portagomma 50,5 d=26 90°

9. Tubo Ø6x12
10. Beccuccio completo

15. Smaltimento



Se sul prodotto è presente la figura a sinistra (il cassonetto dei rifiuti mobile sbarrato), si applica la direttiva europea 2012/19/UE. Questi prodotti non possono essere smaltiti con i rifiuti normali. Informarsi sulle disposizioni vigenti in merito alla raccolta separata di dispositivi elettrici ed elettronici. Non smaltire i vecchi dispositivi con i rifiuti domestici. Grazie al corretto smaltimento dei vecchi dispositivi, si proteggono il pianeta e la salute delle persone da possibili conseguenze negative. Il riciclo di materiali aiuta a ridurre il consumo di materie prime.

16. Dichiarazione di conformità

CE

Produttore:
I.L. INDUSTRIA DI LEIVI - S.R.L. - Via Gazzo, 1 - 16040 Leivi (GE) – Italy

Si dichiara che la macchina con marchio CE è conforme alle seguenti Direttive:

- **Direttiva 2014/30/EU** (Compatibilità Elettromagnetica - EMC)
- **Direttiva 2014/35/EU** (Sicurezza Elettrica Bassa Tensione - LVD)
- **EN IEC 55014-1 (2023-09)** (Emissioni Elettromagnetiche Elettrodomestici)
- **EN IEC 61000-6-2 (2019-06)** (Immunità Elettromagnetica Settore Industriale)
- **EN IEC 61000-6-3 (2023-06)** (Emissioni Elettromagnetiche Settore Residenziale)
- **EN IEC 60335-1;CSV (2025-09)** (Sicurezza Generale Elettrodomestici)
- **Regolamento 1935/2004/CE** (Materiali a Contatto con Alimenti - MOCA)
- **Regolamento 2023/2006/CE** (Buone Pratiche di Fabbricazione MOCA - GMP)
- **Regolamento 10/2011/UE** (Plastica a Contatto con Alimenti)
- **DM 21/03/1973** (Igiene Imballaggi Alimentari Italia)

17. Garanzia

Le riempitrici UltraGravity Industria di Leivi sono coperte da garanzia dalla data di acquisto per un periodo di 24 mesi per i clienti privati e di 12 mesi per le aziende e i professionisti, salvo diversi accordi scritti.
La garanzia copre tutti i difetti di materiali e di fabbricazione e prevede la sostituzione di parti di ricambio o la riparazione dei pezzi difettosi esclusivamente presso il rivenditore. In caso di reso per riparazione in garanzia, **il cliente è obbligato a spedire al rivenditore sempre le riempitrici UltraGravity complete. Non verranno accettate riparazioni in garanzia su singoli componenti guasti.**
Il materiale in riparazione dovrà essere inviato in PORTO FRANCO.
A riparazione avvenuta, il dispositivo sarà inviato in PORTO ASSEGNATO al Cliente.
La garanzia non prevede l'intervento di nostri tecnici sul luogo di impiego delle riempitrici UltraGravity, né il loro smontaggio.
Sulle riempitrici UltraGravity sono presenti degli adesivi di garanzia che se rimossi potrebbero compromettere la garanzia della macchina.

Sono esclusi dalla garanzia:
guasti causati da utilizzo o montaggio non corretti;
guasti causati da agenti esterni;
guasti causati da incuria o scarsa manutenzione.
LA GARANZIA DECADE:
in caso di morosità o altre inadempienze contrattuali;
qualora fossero fatte, senza nostro consenso, riparazioni o modifiche ai nostri apparecchi;
qualora il danno venisse causato da un utilizzo scorretto, così come da cattivo trattamento quali colpi, cadute ed altre cause non attribuibili a condizioni normali di funzionamento;
qualora il dispositivo risultasse smontato, manomesso o riparato da personale non autorizzato;
nel caso in cui gli apparecchi venissero impiegati per scopi diversi da quelli indicati nel presente manuale.
Le riparazioni effettuate in garanzia non interrompono la durata della stessa.
Per ogni controversia il Foro Competente è quello di Genova.

USER MANUAL - ENGLISH

1. General safety instructions
2. Package contents
3. Unpacking
4. Rating plate data
5. Product description
6. Technical specifications
7. Commissioning
8. Adjustments
9. Flushing
10. Filling bottles
11. Draining the tank
12. Maintenance
13. Troubleshooting
14. Spare parts
15. Disposal
16. Declaration of conformity
17. Warranty

1. General safety instructions

Read all instructions and safety warnings before use. Keep this manual for future reference.
All images are for illustrative purposes only. Products may undergo changes during development.
This user manual is an integral part of the appliance and must be read carefully before use, as it provides important information on safe installation, use and maintenance. Keep it in a safe place.
Failure to follow the instructions below creates a hazardous situation and puts personnel safety and correct machine operation at risk.
Before using the appliance, carefully read the general safety instructions below.
• After removing the packaging, check that the products are undamaged and that the delivery matches the order specifications. If in doubt, do not use them and contact an Authorised Service Centre. Do not leave any packaging materials (plastic bags, cardboard, etc.) within the reach of children or persons with disabilities, as they are potential sources of danger. The appliance's safety concept is valid only when it is in perfect condition.
• This appliance has not been designed for use by persons (including children) with reduced physical, physiological or intellectual capabilities, or who lack experience and/or ability, unless supervised by a person responsible for their safety or given instructions on how to use the appliance. Supervise children to ensure that they do not play with the appliance.
• To ensure sufficient ventilation, leave at least 12 cm of free space around the device. Position the device on a dry, stable surface. Do not expose the device to direct sunlight, wind, rain or splashing water.
• Make sure that the appliance is disconnected from all power supplies before cleaning the device. Do not use metal scouring pads or abrasive products to clean the device. Clean it only with a slightly damp cloth. Never immerse the device in water or other liquids. Do not use soaps and/or foaming products.
• Do not tamper with the appliance or open its housing in an attempt to repair it yourself. Modifying any component of the product or replacing components with non-original spare parts is strictly prohibited. Doing so may compromise the safety of the appliance and invalidate the warranty.
• Do not obstruct the device with objects while it is operating. Keep hands away from moving parts during operation.
• The device is intended for domestic use and similar environments (workplaces, hotels, motels and similar facilities). The device is not intended for industrial use.
• Do not use the appliance if it is damaged. Have damaged or malfunctioning devices repaired or replaced by customer service.
• Never leave the machine unattended while switched on.
• Use the appliance in environments with temperatures between 10°C and 35°C and humidity below 60%.
• During adjustment and operation, protective gloves compliant with EN 388:2016 (2121X) must be worn.
WARNING Uses of the product that do not comply with the descriptions in this document must be considered improper and therefore unsafe. They may cause damage to the equipment and serious personal injury. Any use other than that for which the product was designed and which is described in this document is considered non-compliant; the manufacturer therefore accepts no liability.
WARNING ILTEC by I.L. INDUSTRIA di LEIVI Srl accepts no liability for damage to the machine and/or injury to personnel resulting from failure to observe the safety requirements set out in this manual.
NOTE Industria di Leivi products are not designed to operate in environments with a risk of explosion or a high risk of fire. In the event of faults or incorrect operation, they must not be used until the Technical Service Department has completed the repair.

2. Package contents

The filling machine is delivered in a box containing:
1. UltraGravity filling machine
2. Set of O-rings for nozzles
3. Allen key for shaft collar adjustment
4. Triclamp hose connector Ø19
5. Triclamp hose connector Ø26

OPTIONAL
- UG nitrogen nozzle

3. Unpacking

1. Remove the appliance from the box.
2. Remove all parts from the packaging.
3. Check that the package contains all the items listed above.

WARNING Do not let children play with plastic bags. Risk of suffocation!
WARNING Before commissioning the appliance, check that all the listed parts are present and that there are no visible signs of damage.

4. Rating plate data

The appliance bears the manufacturer's identification data and information on compliance with European Directives.
It also bears safety warnings that must be carefully observed by anyone intending to use the product. Failure to comply with these requirements releases the manufacturer from liability for any resulting damage or injury to persons or property and

makes the operator solely responsible before the competent authorities.

5. Product description

The appliance is designed for the semi-automatic filling of bottles with non-carbonated food-grade liquids.
It can be used for:

- Beer
- Wine
- Spirits
- Vinegar
- Cider
- Fruit juices
- Non-viscous liquids
- Water

No liability is accepted if other types of liquids or solvents are used.
WARNING. The maximum liquid temperature must be below **85 °C**
The filling machine consists of the following main parts:

1. Electric float switch
2. Stainless steel tank
3. Triclamp clamp
4. Liquid inlet fitting
5. Frame
6. Adjustment knob
7. Filling tube
8. Return tube
9. Nozzle
10. Bottle support rod
11. Lever
12. Bottle support bracket
13. Lid
14. Triclamp cap
15. Power button
16. Electrical box
17. Fuse holder
18. Power cable with male plug
19. Pump connection cable
20. Drain valve.
21. Filling level adjustment collar
22. Rubber cone

WARNING. Pump not supplied.

6. Technical specifications

MODEL	ULTRAGRAVITY 4
Number of nozzles:	4
Power supply:	110 V 60 Hz or 230 V 50 Hz
Power	Max =400W (220V) / 800W (110V)
Dimensions:	650x520x800 mm
Min/max flow rate	Min=600l/h Max=2500l/h
Weight:	20 kg
Degree of protection	IP63

7. Commissioning

POSITIONING
Position the filling machine on a flat surface, away from heat sources.
Check that the equipment is level and adjust it as necessary.
Position the float switch in its seat on the tank.
NOTE Check that the tubes already fitted to the appliance are correctly positioned to prevent liquid and air leaks.

CONNECTING THE POWER SUPPLY
Connect the appliance to the mains power supply.
Connect the pump to the appliance using the pump connection cable.
WARNING Check that the pump's flow rate and maximum power do not exceed the limits specified in the previous section.
WARNING Before connecting the filling machine to a power source, check that the supply voltage matches the voltage indicated on the machine's rating plate and that the power switch is in position 0.
FILLING THE TANK USING A PUMP
To fill the tank, proceed as described below.

1. Connect the pump to one of the liquid inlets using a hose;
2. Close the other inlet with the cap supplied.
3. Press the power switch; it must light up when pressed.

WARNING. If using a non-self-priming pump, after connecting it to the tank, fill the tank manually until the liquid reaches the pump. The pump can then be started to complete filling the tank.
NOTE. Fittings with Ø19 and Ø 25 hose connectors are supplied.
Press the power switch; it must light up when pressed.
If the liquid level is below the float switch's minimum level, the pump starts and runs until the liquid reaches the maximum level.
WARNING. Flush the filling machine before use.
No liability is accepted if flushing is not carried out to remove any dust that could compromise the quality of the bottled product.

8. Adjustments

BOTTLE HEIGHT ADJUSTMENT

1. Loosen the locking lever and lower the bottle support bracket
2. Insert a bottle
3. Adjust the height.
4. Once the required height has been reached, close the locking levers.

BOTTLE FILL LEVEL ADJUSTMENT
To change the maximum liquid level in the bottle, loosen the screws and change the position of the filling level adjustment collar. If the collar does not fit snugly against the nozzle, use the Allen key supplied to tighten it.
Lowering the collar increases the fill level, while raising it reduces the fill level.
After moving the collar, it may be necessary to repeat the adjustment described in the previous point.

9. Flushing

Before using the filling machine with the desired product, it must be flushed using drinking water at room temperature. The use of a sanitising agent is recommended.
This operation removes any dirt and residues from the tubes, ensuring good quality of the processed product during use.
WARNING. Do not use soaps and/or foaming products. Do not use acids.

1. Empty the tank.
2. Make the appropriate adjustments.
3. Place the delivery hose inside a container holding water at room temperature, switch on the pump and wait for the tank to fill.
4. Position a bottle under the nozzles and fill it, checking that some of the liquid is discharged into the tank
5. Carry out a series of filling operations to ensure that water flows through each tube.

NOTE. Inside the tank there is a float switch that stops the filling machine when the maximum level is reached.
Empty the tank after flushing.

10. Filling bottles

After making the appropriate adjustments and flushing, the bottles can be filled.

1. Position an empty bottle at the nozzle. Once the set level has been reached, the liquid will automatically flow back to the tank; then remove the full bottle.
2. Position the next bottle.

WARNING Position the bottle carefully to avoid damaging it.
NOTE Visually inspect every bottle to check that it has not been accidentally chipped during filling.
NOTE Flush with drinking water at room temperature after each use

11. Draining the tank

The tank is equipped with a drain valve.

1. Switch off the pump.
2. Open the drain valve

12. Maintenance

CLEANING
Before carrying out any work, make sure that the filling machine is disconnected from the electrical power supply.
After each use, all product residues must be removed by flushing with water
Then clean and completely dry the machine.
WARNING Do not use soaps and/or foaming products.
For more thorough cleaning, remove the tubes and clean the manifold with a bottle brush.
CHECKING AND, IF NECESSARY, REPLACING THE FUSE

1. Unplug from the power socket.
2. Open the drawer.
3. Pull the drawer out completely, check the condition of the fuse and, if necessary, replace it with another fuse with the same specifications.

13. Troubleshooting

THE FILLING MACHINE DOES NOT SWITCH ON

1. No electrical power: Check that electrical power is available
2. Inadequate electrical connection: Check that the power cable is connected correctly
3. The fuse in the electrical box may have blown: Check the fuse and replace it if it has blown.

THE BOTTLE DOES NOT FILL

1. Empty tank: Check that there is liquid in the tank
2. Hose not correctly connected to the tank: Check that the hose is connected correctly, is not kinked, and that the valves are open.
3. Incorrect bottle support bracket height adjustment: Adjust the height following the instructions in the “Adjustments” section

BOTTLE FILLING IS TOO SLOW

1. Nozzle not raised sufficiently: Check the nozzle adjustment and, if necessary, adjust the height again
2. Tank level too low: Wait a few seconds to allow the tank to fill

14. Spare parts

To ensure correct operation of the filling machine, the use of original spare parts only is recommended.
The following can be supplied on request:

1. Tank lid
2. Triclamp 50,5 silicone gasket
3. Triclamp 50,5 gasket + filter
4. Triclamp hose connector 50,5 d=19 90°
5. Triclamp clamp 50,5
6. Tank
7. Triclamp 50,5 cap
8. Triclamp hose connector 50,5 d=26 90°
9. Tube Ø6x12
10. Complete nozzle

15. Disposal



If the symbol shown on the left (the crossed-out wheeled waste bin) appears on the product, European Directive 2012/19/UE applies. These products must not be disposed of with ordinary waste. Find out about the applicable regulations for the separate collection of electrical and electronic equipment. Do not dispose of old devices with household waste. Correct disposal of old devices protects the planet and human health from possible negative consequences. Recycling materials helps reduce the consumption of raw materials.

16. Declaration of conformity

Manufacturer:
I.L. INDUSTRIA DI LEIVI - S.R.L. - Via Gazzo, 1 - 16040 Leivi (GE) – Italy

We declare that the machine bearing the CE marking complies with the following Directives:

- **Directive 2014/30/EU** (Electromagnetic Compatibility - EMC)
- **Directive 2014/35/EU** (Low Voltage Electrical Safety - LVD)
- **EN IEC 55014-1 (2023-09)** (Electromagnetic Emissions from Household Appliances)
- **EN IEC 61000-6-2 (2019-06)** (Electromagnetic Immunity in Industrial Environments)

• **EN IEC 61000-6-3 (2023-06)** (Electromagnetic Emissions in Residential Environments)
• **EN IEC 60335-1;CSV (2025-09)** (General Safety of Household Appliances)
• **Regulation 1935/2004/CE** (Materials in Contact with Food - MOCA)
• **Regulation 2023/2006/CE** (Good Manufacturing Practice for Food Contact Materials - GMP)
• **Regulation 10/2011/UE** (Plastics in Contact with Food)
• **DM 21/03/1973** (Food Packaging Hygiene in Italy)

17. Warranty

UltraGravity filling machines by Industria di Leivi are covered by a warranty from the date of purchase for a period of 24 months for private customers and 12 months for companies and professionals, unless otherwise agreed in writing.
The warranty covers all material and manufacturing defects and provides for the replacement of spare parts or repair of defective parts exclusively at the dealer's premises. If returning a machine for repair under warranty, **the customer must always send the complete UltraGravity filling machine to the dealer. Warranty repairs on individual faulty components will not be accepted.**
Items sent for repair must be shipped CARRIAGE PAID.
Once repaired, the device will be sent to the Customer CARRIAGE FORWARD.
The warranty does not include visits by our technicians to the location where UltraGravity filling machines are used, nor their dismantling.
UltraGravity filling machines bear warranty stickers; removing these may compromise the machine's warranty.
The warranty excludes:
failures caused by incorrect use or assembly;
failures caused by external agents;
failures caused by neglect or inadequate maintenance.
THE WARRANTY BECOMES VOID:
in the event of overdue payments or other contractual breaches;
if repairs or modifications are made to our appliances without our consent;
if damage is caused by incorrect use or mishandling, such as impacts, falls and other causes not attributable to normal operating conditions;
if the device has been dismantled, tampered with or repaired by unauthorised personnel;
if the appliances are used for purposes other than those specified in this manual.
Repairs carried out under warranty do not interrupt its duration.
The Court of Genoa shall have jurisdiction over any dispute.

MANUAL DE USUARIO - ESPAÑOL

1. Normas generales de seguridad
2. Contenido del embalaje
3. Desembalaje
4. Datos de la placa
5. Descripción del producto
6. Características técnicas
7. Puesta en marcha
8. Ajustes
9. Enjuague del circuito
10. Llenado de las botellas
11. Vaciado del depósito
12. Mantenimiento
13. Resolución de problemas
14. Repuestos
15. Eliminación
16. Declaración de conformidad
17. Garantía

1. Normas generales de seguridad

Lea todas las instrucciones y advertencias de seguridad antes del uso. Conserve el manual para futuras consultas.
Todas las imágenes se incluyen con fines ilustrativos. Los productos pueden sufrir modificaciones durante su desarrollo.
El presente manual de uso forma parte integrante del aparato y debe leerse atentamente antes de utilizarlo, ya que proporciona indicaciones importantes sobre la seguridad de la instalación, el uso y el mantenimiento. Por tanto, consérvelo con cuidado.
El incumplimiento de las instrucciones que se indican a continuación constituye una situación de peligro y pone en riesgo la integridad del personal y el correcto funcionamiento de la máquina.
Antes de utilizar el aparato, lea atentamente las normas generales de seguridad que se indican a continuación.
• Tras retirar el embalaje, compruebe que los productos estén intactos y que el suministro corresponda a las especificaciones del pedido. En caso de duda, no los utilice y diríjase a un Centro de Asistencia Autorizado. No deje los elementos del embalaje (bolsas de plástico, cartón, etc.) al alcance de niños o personas con discapacidad, ya que son fuentes potenciales de peligro. El concepto de seguridad del aparato solo es válido si se encuentra en perfectas condiciones.
• Este aparato no ha sido diseñado para ser utilizado por personas (incluidos los niños) con capacidades físicas, fisiológicas o intelectuales reducidas, o que carezcan de experiencia y/o capacidad, a menos que estén bajo la supervisión de una persona responsable de su seguridad o que les proporcione instrucciones sobre cómo utilizar el aparato. Vigile a los niños para que no jueguen con el aparato.
• Para garantizar una ventilación suficiente, deje al menos 12 cm de espacio libre alrededor del dispositivo. Coloque el dispositivo sobre una superficie seca y estable. No exponga el dispositivo a la luz solar directa, al viento, a la lluvia ni a salpicaduras de agua.
• Asegúrese de que el aparato esté desconectado de cualquier fuente de alimentación antes de limpiarlo. No utilice estropajos metálicos ni productos abrasivos para limpiar el dispositivo. Límpielo únicamente con un paño ligeramente húmedo. No sumerja nunca el dispositivo en agua ni en otros líquidos. No utilice jabones y/o productos espumantes.
• No manipule indebidamente el aparato ni abra su carcasa para intentar repararlo por su cuenta. Está terminantemente prohibido modificar cualquier componente del producto o sustituirlo por repuestos no originales. En tal caso, se corre el riesgo de comprometer la seguridad del aparato y la garantía dejará de ser válida.
• No obstruya el dispositivo con objetos mientras esté en funcionamiento. Durante el funcionamiento del aparato, mantenga las manos alejadas de las piezas en movimiento.
• El dispositivo está destinado al uso doméstico y en entornos similares (lugares de trabajo, hoteles, moteles y establecimientos similares). El dispositivo no está destinado al uso industrial.
• No utilice el aparato si está dañado. Confíe al servicio de atención al cliente la reparación o sustitución de los dispositivos dañados o que no funcionen correctamente.
• No deje nunca la máquina encendida sin vigilancia.
• Utilice el aparato en entornos con una temperatura comprendida entre 10°C y 35°C y una humedad inferior al 60%.
• Durante las operaciones de ajuste y funcionamiento es obligatorio utilizar guantes de protección conformes a la norma EN 388:2016 (2121X).
ATENCIÓN Los usos del producto que no se ajusten a lo descrito en este documento se consideran indebidos y, por tanto, no seguros. Pueden provocar daños en el equipo y lesiones personales, incluso graves. Cualquier uso distinto de aquel para el que el producto ha sido diseñado y que se describe en este documento se considera no conforme; por tanto, el fabricante declina toda responsabilidad.
ATENCIÓN ILTEC by I.L. INDUSTRIA di LEIVI Srl no se considera responsable de los daños en la máquina y/o lesiones del personal debidos al incumplimiento de las disposiciones de seguridad indicadas en el presente manual.
NOTA Los productos Industria di Leivi no están diseñados para funcionar en entornos con peligro de explosión y alto riesgo de incendio. En caso de averías o funcionamiento incorrecto, no deben utilizarse hasta que el Servicio de Asistencia Técnica haya finalizado la reparación.

2. Contenido del embalaje

La llenadora se entrega en una caja que contiene:
1. Llenadora UltraGravity
2. Juego de juntas tóricas para boquillas
3. Llave Allen para ajustar el collarín del eje
4. Racor portamanguera Triclamp Ø19
5. Racor portamanguera Triclamp Ø26

OPCIONAL
- Boquilla de nitrógeno UG

3. Desembalaje

1. Saque el aparato de la caja.
2. Retire todas las piezas del embalaje.
3. Compruebe que el embalaje contenga todos los elementos enumerados anteriormente.

ATENCIÓN No permita que los niños jueguen con las bolsas de plástico. ¡Corren el riesgo de asfixiarse!
ATENCIÓN Antes de poner el aparato en marcha, compruebe que estén presentes todas las piezas enumeradas y que no haya signos visibles de daños.

4. Datos de la placa

En el aparato figuran los datos de identificación del fabricante y de conformidad con las Directivas Europeas.
Además, figuran algunas advertencias de seguridad que debe respetar atentamente cualquier persona que vaya a utilizar el producto. El incumplimiento de lo prescrito exime al fabricante de los posibles daños o lesiones a personas o bienes que pudieran derivarse y convierte al propio operador en el único responsable ante las autoridades competentes.

5. Descripción del producto

El aparato está diseñado para el llenado semiautomático de botellas con líquidos alimentarios sin gas.
Puede utilizarse para:

- Cerveza
- Vino
- Bebidas espirituosas
- Vinagre
- Sidra
- Zumos de fruta
- Líquidos no viscosos
- Agua

Se declina toda responsabilidad en caso de utilización de otros tipos de líquidos o disolventes.
ATENCIÓN. La temperatura máxima del líquido debe ser inferior a **85 °C**
La llenadora consta de las siguientes piezas principales:

1. Flotador eléctrico
2. Depósito de acero inoxidable
3. Abrazadera Triclamp
4. Racor de entrada del líquido
5. Estructura
6. Pomo de ajuste
7. Tubo de llenado
8. Tubo de retorno
9. Boquilla
10. Varilla de apoyo para botellas
11. Palanca
12. Soporte para botellas
13. Tapa
14. Tapón Triclamp
15. Botón de encendido
16. Caja eléctrica
17. Portafusibles
18. Cable de alimentación con enchufe macho
19. Cable de conexión de la bomba
20. Válvula de vaciado.
21. Collarín de ajuste del llenado
22. Cono de goma

ATENCIÓN. Bomba no incluida.

6. Características técnicas

MODELO	ULTRAGRAVITY 4
Número de boquillas:	4
Alimentación:	110 V 60 Hz o 230 V 50 Hz
Potencia	Max =400W (220V) / 800W (110V)
Dimensiones:	650x520x800 mm
Caudal mín./máx.	Min=600l/h Max=2500l/h
Peso:	20 kg
Grado de protección	IP63

7. Puesta en marcha

COLOCACIÓN
Coloque la llenadora sobre una superficie plana, lejos de fuentes de calor.
Compruebe que el equipo esté nivelado y, si fuera necesario, nivélelo adecuadamente.
Coloque el flotador en su alojamiento en el depósito.
NOTA Compruebe que los tubos ya instalados en el aparato estén colocados correctamente para evitar fugas de líquido y aire.

CONEXIÓN DE LA ALIMENTACIÓN
Conecte el aparato a la red de alimentación.
Conecte la bomba al aparato mediante el cable de conexión de la bomba.
ATENCIÓN Compruebe que el caudal y la potencia máxima de la bomba no superen los límites establecidos en el apartado anterior.
ATENCIÓN Antes de conectar la llenadora a una fuente de tensión, compruebe que la tensión de suministro corresponda a la indicada en la placa de la máquina y que el interruptor de encendido esté en la posición 0.
LLENADO DEL DEPÓSITO MEDIANTE UNA BOMBA
Para llenar el depósito, proceda como se describe a continuación.

1. Conecte la bomba mediante una manguera a una de las entradas de líquido;
2. Cierre la otra con el tapón suministrado.
3. Pulse el interruptor de encendido, que deberá iluminarse al pulsarlo.

ATENCIÓN. Si utiliza una bomba no autocebante, después de conectarla al depósito, llene este manualmente hasta que el líquido llegue a la bomba. A continuación, podrá poner en marcha la bomba y completar el llenado del depósito.
NOTA. Se suministran racores con portamangueras Ø19 y Ø 25.
Pulse el interruptor de encendido, que deberá iluminarse al pulsarlo.
Si el nivel del líquido está por debajo del nivel mínimo del flotador, la bomba se pone en marcha hasta que el líquido alcanza el nivel máximo.
ATENCIÓN. Antes de utilizar la llenadora, realice las operaciones de enjuague del circuito.
Se declina toda responsabilidad si no se realiza el enjuague para eliminar el polvo que pudiera comprometer la calidad del producto embotellado.

8. Ajustes

AJUSTE DE LA ALTURA DE LA BOTELLA

1. Afloje la palanca de bloqueo y baje el soporte para botellas
2. Introduzca una botella
3. Ajuste la altura.
4. Una vez alcanzada la altura deseada, cierre las palancas de bloqueo.

AJUSTE DEL NIVEL DE LA BOTELLA

Para variar el nivel máximo del líquido en la botella, modifique la posición del collarín de ajuste del llenado después de aflojar los tornillos. Si el collarín no queda bien ajustado a la boquilla, utilice la llave hexagonal suministrada para apretarlo.
Al bajar el collarín aumenta el nivel de llenado, mientras que al subirlo disminuye.
Al mover el collarín, puede ser necesario repetir el ajuste del punto anterior.

9. Enjuague del circuito

Antes de utilizar la llenadora con el producto deseado, es necesario enjuagar el circuito con agua potable a temperatura ambiente. Se recomienda utilizar un desinfectante.
Esta operación permite eliminar la suciedad y los residuos de las tuberías, garantizando durante el uso la buena calidad del producto procesado.
ATENCIÓN. No utilice jabones y/o productos espumantes. No utilice ácidos.

1. Vacíe el depósito.
2. Realice los ajustes oportunos.
3. Coloque la manguera de impulsión en un recipiente que contenga agua a temperatura ambiente, encienda la bomba y espere a que se llene el depósito.
4. Coloque una botella debajo de las boquillas y proceda al llenado, comprobando que parte del líquido se descargue en el depósito
5. Realice una serie de llenados para garantizar que el agua pase por cada tubería.

NOTA. En el interior del depósito hay un flotador que detiene el funcionamiento de la llenadora cuando se alcanza el nivel máximo.
Al finalizar el enjuague, vacíe el depósito.

10. Llenado de las botellas

Después de realizar los ajustes oportunos y el enjuague del circuito, puede proceder al llenado de las botellas.

1. Coloque una botella vacía en correspondencia con la boquilla. Una vez alcanzado el nivel ajustado, el líquido retornará automáticamente al depósito; a continuación, retire la botella llena.
2. Coloque la botella siguiente.

ATENCIÓN Coloque la botella con cuidado para evitar dañarla.
NOTA Inspeccione visualmente cada botella para comprobar que no se haya desportillado accidentalmente durante el llenado.
NOTA Al finalizar cada uso, enjuague el circuito con agua potable a temperatura ambiente

11. Vaciado del depósito

El depósito está equipado con una válvula de vaciado.

1. Apague la bomba.
2. Abra la válvula de vaciado

12. Mantenimiento

LIMPIEZA

Antes de realizar cualquier intervención, asegúrese de que la llenadora esté desconectada de la alimentación eléctrica.
Al finalizar cada uso, es necesario eliminar todos los residuos de producto mediante un enjuague con agua
A continuación, limpie y seque completamente la máquina.
ATENCIÓN No utilice jabones y/o productos espumantes.
Para una limpieza más profunda, retire los tubos y limpie el colector con un cepillo para botellas.

COMPROBACIÓN Y POSIBLE SUSTITUCIÓN DEL FUSIBLE

1. Desenchufe el aparato de la toma de corriente.
2. Abra el cajetín.
3. Extraiga completamente el cajetín, compruebe la integridad del fusible y, si es necesario, sustitúyalo por otro fusible de las mismas características.

13. Resolución de problemas

LA MÁQUINA LLENADORA NO SE ENCIENDE

1. Falta de alimentación eléctrica: Compruebe que haya alimentación eléctrica
2. Conexión eléctrica inadecuada: Compruebe que el cable de alimentación esté conectado correctamente
3. El fusible de la caja eléctrica podría haberse fundido: Compruebe el fusible y sustitúyalo si está fundido.

LA BOTELLA NO SE LLENA

1. Depósito vacío: Compruebe que haya líquido en el depósito
2. Tubo conectado incorrectamente al depósito: Compruebe que el tubo esté conectado correctamente, que no esté doblado y que las válvulas estén abiertas.
3. Ajuste incorrecto de la altura del soporte para botellas: Ajuste la altura siguiendo las indicaciones del apartado “Ajustes”

LLENADO DE LAS BOTELLAS DEMASIADO LENTO

1. Boquilla insuficientemente elevada: Compruebe el ajuste de la boquilla y, si es necesario, vuelva a ajustar la altura
2. Nivel del depósito demasiado bajo: Espere unos segundos para dar tiempo a que se llene el depósito

14. Repuestos

Para el correcto funcionamiento de la llenadora, se recomienda utilizar exclusivamente repuestos originales.
Bajo pedido pueden suministrarse:

1. Tapa del depósito
2. Triclamp 50,5 junta de silicona
3. Triclamp 50,5 junta + filtro
4. Triclamp portamanguera 50,5 d=19 90°
5. Triclamp abrazadera 50,5
6. Depósito
7. Triclamp 50,5 tapón
8. Triclamp portamanguera 50,5 d=26 90°
9. Tubo Ø6x12
10. Boquilla completa

15. Eliminación



Si el producto presenta la figura de la izquierda (el contenedor de basura con ruedas tachado), se aplica la Directiva Europea 2012/19/UE. Estos productos no pueden desecharse con los residuos normales. Infórmese sobre las disposiciones vigentes relativas a la recogida separada de aparatos eléctricos y electrónicos. No deseche los aparatos antiguos con la basura doméstica. La correcta eliminación de los aparatos antiguos protege el planeta y la salud de las personas frente a posibles consecuencias negativas. El reciclaje de materiales ayuda a reducir el consumo de materias primas.

16. Declaración de conformidad

CE **Fabricante:**
I.L. INDUSTRIA DI LEIVI - S.R.L. - Via Gazzo, 1 - 16040 Leivi (GE) – Italy

Se declara que la máquina con marcado CE cumple las siguientes Directivas:

- **Directiva 2014/30/EU** (Compatibilidad Electromagnética - EMC)
- **Directiva 2014/35/EU** (Seguridad Eléctrica de Baja Tensión - LVD)
- **EN IEC 55014-1 (2023-09)** (Emisiones Electromagnéticas de Electrodomésticos)
- **EN IEC 61000-6-2 (2019-06)** (Inmunidad Electromagnética en el Sector Industrial)
- **EN IEC 61000-6-3 (2023-06)** (Emisiones Electromagnéticas en el Sector Residencial)
- **EN IEC 60335-1;CSV (2025-09)** (Seguridad General de los Electrodomésticos)
- **Reglamento 1935/2004/CE** (Materiales en Contacto con Alimentos - MOCA)
- **Reglamento 2023/2006/CE** (Buenas Prácticas de Fabricación de Materiales en Contacto con Alimentos - GMP)
- **Reglamento 10/2011/UE** (Plásticos en Contacto con Alimentos)
- **DM 21/03/1973** (Higiene de los Envases Alimentarios en Italia)

17. Garantía

Las llenadoras UltraGravity de Industria di Leivi están cubiertas por una garantía a partir de la fecha de compra durante un período de 24 meses para clientes particulares y de 12 meses para empresas y profesionales, salvo acuerdo escrito en contrario.
La garantía cubre todos los defectos de materiales y de fabricación y prevé la sustitución de repuestos o la reparación de las piezas defectuosas exclusivamente en las instalaciones del distribuidor. En caso de devolución para reparación en garantía, **el cliente está obligado a enviar siempre al distribuidor las llenadoras UltraGravity completas. No se aceptarán reparaciones en garantía de componentes averiados individuales.**
El material que deba repararse deberá enviarse a PORTES PAGADOS.
Una vez reparado, el dispositivo se enviará al Cliente a PORTES DEBIDOS.
La garantía no incluye la intervención de nuestros técnicos en el lugar de uso de las llenadoras UltraGravity ni su desmontaje.
Las llenadoras UltraGravity llevan adhesivos de garantía cuya retirada podría comprometer la garantía de la máquina.
Quedan excluidas de la garantía:
las averías causadas por un uso o montaje incorrectos;
las averías causadas por agentes externos;
las averías causadas por negligencia o mantenimiento insuficiente.
LA GARANTÍA QUEDA ANULADA:
en caso de impago u otros incumplimientos contractuales;
si se efectúan reparaciones o modificaciones en nuestros aparatos sin nuestro consentimiento;
si el daño se debe a un uso incorrecto o a un trato inadecuado, como golpes, caídas y otras causas no atribuibles a las condiciones normales de funcionamiento;
si el dispositivo ha sido desmontado, manipulado indebidamente o reparado por personal no autorizado;
si los aparatos se utilizan para fines distintos de los indicados en el presente manual.
Las reparaciones realizadas en garantía no interrumpen su duración.
Para cualquier controversia, el tribunal competente será el de Génova.

MANUEL UTILISATEUR - FRANÇAIS

1. Consignes générales de sécurité
2. Contenu de l'emballage
3. Déballage
4. Données de la plaque signalétique
5. Description du produit
6. Caractéristiques techniques
7. Mise en service
8. Réglages
9. Rinçage du circuit
10. Remplissage des bouteilles
11. Vidange du réservoir
12. Entretien
13. Dépannage
14. Pièces de rechange
15. Élimination
16. Déclaration de conformité
17. Garantie

1. Consignes générales de sécurité

Lire toutes les instructions et les avertissements de sécurité avant utilisation. Conserver le manuel pour toute consultation ultérieure.
Toutes les images sont fournies à titre illustratif. Les produits peuvent faire l'objet de modifications en cours de développement.
Le présent manuel d'utilisation fait partie intégrante de l'appareil et doit être lu attentivement avant son utilisation, car il fournit des indications importantes concernant la sécurité de l'installation, de l'utilisation et de l'entretien. Le conserver donc soigneusement.
Le non-respect des instructions ci-dessous constitue une situation dangereuse et met en péril la sécurité du personnel et le bon fonctionnement de la machine.
Avant d'utiliser l'appareil, lire attentivement les consignes générales de sécurité ci-dessous.
• Après avoir retiré l'emballage, vérifier que les produits sont intacts et que la livraison correspond aux spécifications de la commande. En cas de doute, ne pas les utiliser et s'adresser à un Centre d'Assistance Agréé. Ne pas laisser les éléments d'emballage éventuels (sachets en plastique, carton, etc.) à la portée des enfants ou des personnes handicapées, car ils constituent des sources potentielles de danger. Le concept de sécurité de l'appareil n'est valable que si celui-ci est en parfait état.
• Cet appareil n'a pas été conçu pour être utilisé par des personnes (y compris les enfants) dont les capacités physiques, physiologiques ou intellectuelles sont réduites, ou qui ne disposent pas de l'expérience et/ou des aptitudes nécessaires, sauf si elles sont surveillées par une personne responsable de leur sécurité ou qui leur fournit les instructions sur l'utilisation de l'appareil. Surveiller les enfants afin qu'ils ne jouent pas avec l'appareil.
• Pour garantir une ventilation suffisante, laisser au moins 12 cm d'espace libre autour de l'appareil. Placer l'appareil sur une surface sèche et stable. Ne pas exposer l'appareil à la lumière directe du soleil, au vent, à la pluie ni aux projections d'eau.
• S'assurer que l'appareil est débranché de toute alimentation avant de le nettoyer. Ne pas utiliser de tampons métalliques ni de produits abrasifs pour nettoyer l'appareil. Le nettoyer uniquement avec un chiffon légèrement humide. Ne jamais immerger l'appareil dans l'eau ou dans d'autres liquides. Ne pas utiliser de savons et/ou de produits moussants.
• Ne pas modifier l'appareil ni ouvrir son boîtier pour tenter de le réparer soi-même. Il est formellement interdit de modifier un composant quelconque du produit ou de le remplacer par une pièce de rechange non d'origine. Cela risquerait de compromettre la sécurité de l'appareil et d'annuler la garantie.
• Ne pas obstruer l'appareil avec des objets lorsqu'il fonctionne. Pendant le fonctionnement de l'appareil, tenir les mains à l'écart des pièces en mouvement.
• L'appareil est destiné à un usage domestique et dans des environnements similaires (lieux de travail, hôtels, motels et établissements similaires). L'appareil n'est pas destiné à un usage industriel.
• Ne pas utiliser l'appareil s'il est endommagé. Confier au service clientèle la réparation ou le remplacement des appareils endommagés ou ne fonctionnant pas correctement.
• Ne jamais laisser la machine allumée sans surveillance.
• Utiliser l'appareil dans des locaux dont la température est comprise entre 10°C et 35°C et l'humidité est inférieure à 60%.
• Pendant les phases de réglage et de fonctionnement, le port de gants de protection conformes à la norme EN 388:2016 (2121X) est obligatoire.
ATTENTION Toute utilisation du produit non conforme à ce qui est décrit dans ce document doit être considérée comme inappropriée et donc dangereuse. Elle peut endommager l'équipement et entraîner des blessures, même graves. Toute utilisation autre que celle pour laquelle le produit a été conçu et qui est décrite dans ce document est considérée comme non conforme ; le fabricant décline donc toute responsabilité.
ATTENTION ILTEC by I.L. INDUSTRIA di LEIVI Srl décline toute responsabilité en cas d'endommagement de la machine et/ou de blessure du personnel dus au non-respect des prescriptions de sécurité indiquées dans le présent manuel.
REMARQUE Les produits Industria di Leivi ne sont pas conçus pour fonctionner dans des environnements présentant un risque d'explosion ou un risque élevé d'incendie. En cas de panne ou de dysfonctionnement, ils ne doivent pas être utilisés tant que le Service d'Assistance Technique n'a pas terminé la réparation.

2. Contenu de l'emballage

La remplisseuse est livrée dans une boîte contenant :
1. Remplisseuse UltraGravity
2. Jeu de joints toriques pour becs de remplissage
3. Clé Allen pour le réglage de la bague d'arbre
4. Raccord cannelé Triclamp Ø19
5. Raccord cannelé Triclamp Ø26

EN OPTION
- Bec à azote UG

3. Déballage

1. Sortir l'appareil de la boîte.
2. Retirer toutes les pièces de l'emballage.
3. Vérifier que l'emballage contient tous les éléments énumérés ci-dessus.

ATTENTION Ne pas laisser les enfants jouer avec les sachets en plastique. Ils risquent de s'étouffer !

ATTENTION Avant de mettre l'appareil en service, vérifier que toutes les pièces énumérées sont présentes et qu'il n'y a aucun signe visible de dommage.

4. Données de la plaque signalétique

L'appareil porte les données d'identification du fabricant et de conformité aux Directives européennes.
Il porte également certains avertissements de sécurité qui doivent être scrupuleusement respectés par toute personne s'apprêtant à utiliser le produit. Le non-respect de ces prescriptions dégage le fabricant de toute responsabilité pour les dommages ou accidents corporels ou matériels qui pourraient en résulter et rend l'opérateur seul responsable devant les autorités compétentes.

5. Description du produit

L'appareil est conçu pour le remplissage semi-automatique de bouteilles avec des liquides alimentaires non gazeux.
Il peut être utilisé pour :

- Bière
- Vin
- Spiritueux
- Vinaigre
- Cidre
- Jus de fruits
- Liquides non visqueux
- Eau

Toute responsabilité est déclinée en cas d'utilisation d'autres types de liquides ou de solvants.
ATTENTION. La température maximale du liquide doit être inférieure à **85 °C**
La remplisseuse se compose des pièces principales suivantes :

1. Flotteur électrique
2. Réservoir en acier inoxydable
3. Collier Triclamp
4. Raccord d'entrée du liquide
5. Structure
6. Bouton de réglage
7. Tube de remplissage
8. Tube de retour
9. Bec de remplissage
10. Tige d'appui des bouteilles
11. Levier
12. Support de bouteilles
13. Couvercle
14. Bouchon Triclamp
15. Bouton de mise en marche
16. Boîtier électrique
17. Porte-fusibles
18. Câble d'alimentation avec fiche mâle
19. Câble de raccordement de la pompe
20. Vanne de vidange.
21. Bague de réglage du remplissage
22. Cône en caoutchouc

ATTENTION. Pompe non fournie.

6. Caractéristiques techniques

MODÈLE	ULTRAGRAVITY 4
Nombre de becs :	4
Alimentation :	110 V 60 Hz ou 230 V 50 Hz
Puissance	Max =400W (220V) / 800W (110V)
Dimensions :	650x520x800 mm
Débit min./max.	Min=600l/h Max=2500l/h
Poids :	20 kg
Indice de protection	IP63

7. Mise en service

POSITIONNEMENT
Placer la remplisseuse sur une surface plane, à l'écart des sources de chaleur.
Vérifier que l'équipement est de niveau et, si nécessaire, le mettre à niveau de manière appropriée.
Placer le flotteur dans son logement sur le réservoir.
REMARQUE Vérifier le bon positionnement des tubes déjà présents sur l'appareil afin d'éviter les fuites de liquide et d'air.

RACCORDEMENT DE L'ALIMENTATION
Raccorder l'appareil au réseau d'alimentation.
Raccorder la pompe à l'appareil à l'aide du câble de raccordement de la pompe.
ATTENTION Vérifier que le débit et la puissance maximale de la pompe ne dépassent pas les limites fixées au paragraphe précédent.
ATTENTION Avant de raccorder la remplisseuse à une source de tension, vérifier que la tension d'alimentation correspond à celle indiquée sur la plaque signalétique de la machine et que l'interrupteur de mise en marche est en position 0.
REMPLISSAGE DU RÉSERVOIR À L'AIDE D'UNE POMPE
Pour remplir le réservoir, procéder comme décrit ci-dessous.

1. Raccorder la pompe à l'une des entrées de liquide au moyen d'un tuyau ;
2. Fermer l'autre avec le bouchon fourni.
3. Appuyer sur l'interrupteur de mise en marche, qui doit s'allumer une fois actionné.

ATTENTION. En cas d'utilisation d'une pompe non auto-amorçante, après l'avoir raccordée au réservoir, remplir ce dernier manuellement jusqu'à ce que le liquide atteigne la pompe. Il est ensuite possible de démarrer la pompe et de terminer le remplissage du réservoir.
REMARQUE. Des raccords avec embouts cannelés Ø19 et Ø 25 sont fournis.
Appuyer sur l'interrupteur de mise en marche, qui doit s'allumer une fois actionné.
Si le niveau du liquide est inférieur au niveau minimum du flotteur, la pompe démarre jusqu'à ce que le liquide atteigne le niveau maximum.
ATTENTION. Avant d'utiliser la remplisseuse, effectuer les opérations de rinçage du circuit.
Toute responsabilité est déclinée si le rinçage n'est pas effectué pour éliminer les éventuelles poussières susceptibles de compromettre la qualité du produit mis en bouteille.

8. Réglages

RÉGLAGE DE LA HAUTEUR DE LA BOUTEILLE

1. Desserrer le levier de blocage et abaisser le support de bouteilles
2. Insérer une bouteille
3. Régler la hauteur.
4. Une fois la hauteur souhaitée atteinte, fermer les leviers de blocage.

RÉGLAGE DU NIVEAU DE LA BOUTEILLE

Pour modifier le niveau maximal du liquide dans la bouteille, modifier la position de la bague de réglage du remplissage après avoir desserré les vis. Si la bague n'est pas bien serrée contre le bec de remplissage, utiliser la clé hexagonale fournie pour la serrer.

Abaisser la bague augmente le niveau de remplissage, tandis que la relever le diminue.

Après avoir déplacé la bague, il peut être nécessaire de répéter le réglage du point précédent.

9. Rinçage du circuit

Avant d'utiliser la remplisseuse avec le produit souhaité, il est nécessaire d'effectuer un rinçage avec de l'eau potable à température ambiante. Il est conseillé d'utiliser un désinfectant.

Cette opération permet d'éliminer les éventuelles saletés et les résidus des tubes, garantissant ainsi la bonne qualité du produit traité pendant l'utilisation.

ATTENTION. Ne pas utiliser de savons et/ou de produits moussants. Ne pas utiliser d'acides.

1. Vider le réservoir.
2. Effectuer les réglages appropriés.
3. Placer le tuyau de refoulement dans un récipient contenant de l'eau à température ambiante, mettre la pompe en marche et attendre que le réservoir se remplisse.
4. Placer une bouteille sous les becs de remplissage et procéder au remplissage en vérifiant qu'une partie du liquide est évacuée dans le réservoir
5. Effectuer une série de remplissages afin de garantir le passage de l'eau dans chaque tube.

REMARQUE. Un flotteur situé à l'intérieur du réservoir arrête le fonctionnement de la remplisseuse lorsque le niveau maximal est atteint.

À la fin du rinçage, vider le réservoir.

10. Remplissage des bouteilles

Après avoir effectué les réglages appropriés et le rinçage, il est possible de procéder au remplissage des bouteilles.

1. Placer une bouteille vide au niveau du bec de remplissage. Une fois le niveau réglé atteint, le liquide retourne automatiquement vers le réservoir ; retirer ensuite la bouteille pleine.
2. Placer la bouteille suivante.

ATTENTION Placer la bouteille avec soin pour éviter de l'endommager.

REMARQUE Contrôler visuellement chaque bouteille pour vérifier qu'elle n'a pas été accidentellement ébréchée pendant le remplissage.

REMARQUE Après chaque utilisation, effectuer le rinçage avec de l'eau potable à température ambiante

11. Vidange du réservoir

Le réservoir est équipé d'une vanne de vidange.

1. Arrêter la pompe.
2. Ouvrir la vanne de vidange

12. Entretien

NETTOYAGE

Avant toute intervention, s'assurer que la remplisseuse est débranchée de l'alimentation électrique.

Après chaque utilisation, il est nécessaire d'éliminer tous les résidus de produit par un rinçage à l'eau

Procéder ensuite au nettoyage et au séchage complet de la machine.

ATTENTION Ne pas utiliser de savons et/ou de produits moussants.

Pour un nettoyage plus approfondi, retirer les tubes et nettoyer le collecteur avec un goupillon.

CONTRÔLE ET REMPLACEMENT ÉVENTUEL DU FUSIBLE

1. Débrancher la fiche de la prise de courant.
2. Ouvrir le tiroir.
3. Extraire complètement le tiroir, vérifier l'intégrité du fusible et, si nécessaire, le remplacer par un autre fusible présentant les mêmes caractéristiques.

13. Dépannage

LA REMPLISSEUSE NE S'ALLUME PAS

1. Absence d'alimentation électrique : Vérifier la présence de l'alimentation électrique
2. Raccordement électrique inadéquat : Vérifier que le câble d'alimentation est correctement branché
3. Le fusible situé dans le boîtier électrique a peut-être grillé : Contrôler le fusible et le remplacer s'il a grillé.

LA BOUTEILLE NE SE REMPLIT PAS

1. Réservoir vide : Vérifier la présence de liquide dans le réservoir
2. Tuyau mal raccordé à la cuve : Vérifier que le tuyau est correctement raccordé, qu'il n'est pas plié et que les vannes sont ouvertes.
3. Mauvais réglage de la hauteur du support de bouteilles : Régler la hauteur en suivant les indications du paragraphe « Réglages »

REMPLISSAGE DES BOUTEILLES TROP LENT

1. Bec de remplissage insuffisamment relevé : Vérifier le réglage du bec et, si nécessaire, régler à nouveau la hauteur
2. Niveau du réservoir trop bas : Attendre quelques secondes pour laisser le temps au réservoir de se remplir

14. Pièces de rechange

Pour le bon fonctionnement de la remplisseuse, il est recommandé d'utiliser exclusivement des pièces de rechange d'origine.

Les pièces suivantes peuvent être fournies sur demande :

1. Couvercle du réservoir
2. Triclamp 50,5 joint en silicone
3. Triclamp 50,5 joint + filtre
4. Triclamp raccord cannelé 50,5 d=19 90°
5. Triclamp collier 50,5
6. Réservoir
7. Triclamp 50,5 bouchon
8. Triclamp raccord cannelé 50,5 d=26 90°

9. Tube Ø6x12
10. Bec de remplissage complet

15. Élimination



Si le produit porte le symbole représenté à gauche (la poubelle sur roues barrée), la directive européenne 2012/19/UE s'applique. Ces produits ne peuvent pas être éliminés avec les déchets ordinaires. Se renseigner sur les dispositions en vigueur concernant la collecte séparée des équipements électriques et électroniques. Ne pas jeter les anciens appareils avec les déchets ménagers. L'élimination correcte des anciens appareils protège la planète et la santé des personnes contre d'éventuelles conséquences négatives. Le recyclage des matériaux contribue à réduire la consommation de matières premières.

16. Déclaration de conformité

Fabricant :
I.L. INDUSTRIA DI LEIVI - S.R.L. - Via Gazzo, 1 - 16040 Leivi (GE) – Italy

Il est déclaré que la machine portant le marquage CE est conforme aux Directives suivantes :

- **Directive 2014/30/EU** (Compatibilité Électromagnétique - EMC)
- **Directive 2014/35/EU** (Sécurité Électrique Basse Tension - LVD)
- **EN IEC 55014-1 (2023-09)** (Émissions Électromagnétiques des Appareils Électroménagers)
- **EN IEC 61000-6-2 (2019-06)** (Immunité Électromagnétique en Milieu Industriel)
- **EN IEC 61000-6-3 (2023-06)** (Émissions Électromagnétiques en Milieu Résidentiel)
- **EN IEC 60335-1;CSV (2025-09)** (Sécurité Générale des Appareils Électroménagers)
- **Règlement 1935/2004/CE** (Matériaux au Contact des Aliments - MOCA)
- **Règlement 2023/2006/CE** (Bonnes Pratiques de Fabrication des Matériaux au Contact des Aliments - GMP)
- **Règlement 10/2011/UE** (Plastiques au Contact des Aliments)
- **DM 21/03/1973** (Hygiène des Emballages Alimentaires en Italie)

17. Garantie

Les remplisseuses UltraGravity d'Industria di Leivi sont couvertes par une garantie à compter de la date d'achat pendant 24 mois pour les clients particuliers et 12 mois pour les entreprises et les professionnels, sauf accord écrit contraire.
La garantie couvre tous les défauts de matériaux et de fabrication et prévoit le remplacement des pièces de rechange ou la réparation des pièces défectueuses exclusivement chez le revendeur. En cas de retour pour réparation sous garantie, **le client est tenu de toujours expédier les remplisseuses UltraGravity complètes au revendeur. Aucune réparation sous garantie ne sera acceptée pour des composants défectueux isolés.**
Le matériel à réparer doit être expédié en PORT PAYÉ.
Une fois réparé, l'appareil sera expédié au Client en PORT DÛ.
La garantie ne prévoit ni l'intervention de nos techniciens sur le lieu d'utilisation des remplisseuses UltraGravity ni leur démontage.
Les remplisseuses UltraGravity portent des autocollants de garantie dont le retrait pourrait compromettre la garantie de la machine.
Sont exclus de la garantie :
les pannes causées par une utilisation ou un montage incorrects ;
les pannes causées par des agents extérieurs ;
les pannes causées par la négligence ou un entretien insuffisant.
LA GARANTIE EST ANNULÉE :
en cas de retard de paiement ou d'autres manquements contractuels ;
si des réparations ou des modifications sont apportées à nos appareils sans notre accord ;
si les dommages sont causés par une utilisation incorrecte ou par de mauvais traitements tels que des chocs, des chutes et d'autres causes non imputables à des conditions normales de fonctionnement ;
si l'appareil a été démonté, modifié de manière non autorisée ou réparé par du personnel non agréé ;
si les appareils sont utilisés à des fins autres que celles indiquées dans le présent manuel.
Les réparations effectuées sous garantie n'interrompent pas la durée de celle-ci.
Pour tout litige, le tribunal compétent est celui de Gênes.

MANUAL DO UTILIZADOR - PORTUGUÊS

1. Normas gerais de segurança
2. Conteúdo da embalagem
3. Desembalagem
4. Dados da placa de identificação
5. Descrição do produto
6. Características técnicas
7. Colocação em funcionamento
8. Regulações
9. Lavagem do circuito
10. Enchimento das garrafas
11. Esvaziamento do depósito
12. Manutenção
13. Resolução de problemas
14. Peças de substituição
15. Eliminação
16. Declaração de conformidade
17. Garantia

1. Normas gerais de segurança

Ler todas as instruções e advertências de segurança antes da utilização. Conservar o manual para futuras consultas.
Todas as imagens são apresentadas a título ilustrativo. Os produtos podem sofrer alterações durante o seu desenvolvimento.
O presente manual de utilização constitui parte integrante do aparelho e deve ser lido atentamente antes da sua utilização, pois fornece indicações importantes relativas à segurança da instalação, da utilização e da manutenção. Por isso, conservá-lo cuidadosamente.
O incumprimento das instruções abaixo indicadas constitui uma situação de perigo e põe em risco a integridade física do pessoal e o correto funcionamento da máquina.
Antes de utilizar o aparelho, ler atentamente as normas gerais de segurança abaixo indicadas.
• Após remover a embalagem, verificar se os produtos estão intactos e se o fornecimento corresponde às especificações da encomenda. Em caso de dúvida, não os utilizar e contactar um Centro de Assistência Autorizado. Não deixar eventuais elementos da embalagem (sacos de plástico, cartão, etc.) ao alcance de crianças ou pessoas com deficiência, pois constituem potenciais fontes de perigo. O conceito de segurança do aparelho só é válido se este estiver em perfeitas condições.
• Este aparelho não foi concebido para ser utilizado por pessoas (incluindo crianças) com capacidades físicas, fisiológicas ou intelectuais reduzidas, ou sem experiência e/ou capacidade, a menos que estejam sob a supervisão de uma pessoa responsável pela sua segurança ou que lhes forneça instruções sobre a utilização do aparelho. Vigiar as crianças para que não brinquem com o aparelho.
• Para garantir uma ventilação suficiente, deixar pelo menos 12 cm de espaço livre à volta do dispositivo. Colocar o dispositivo sobre uma superfície seca e estável. Não expor o dispositivo à luz solar direta, ao vento, à chuva nem a salpicos de água.
• Certificar-se de que o aparelho está desligado de qualquer fonte de alimentação antes de o limpar. Não utilizar esfregões metálicos nem produtos abrasivos para limpar o dispositivo. Limpá-lo apenas com um pano ligeiramente húmido. Nunca mergulhar o dispositivo em água ou noutros líquidos. Não utilizar sabões e/ou produtos espumantes.
• Não adulterar o aparelho nem abrir a sua caixa para tentar repará-lo por conta própria. É estritamente proibido modificar qualquer componente do produto ou substituí-lo por peças não originais. Nesse caso, corre-se o risco de comprometer a segurança do aparelho e a garantia deixa de ser válida.
• Não obstruir o dispositivo com objetos quando estiver em funcionamento. Durante o funcionamento do aparelho, manter as mãos afastadas das peças em movimento.
• O dispositivo destina-se a utilização doméstica e em ambientes semelhantes (locais de trabalho, hotéis, motéis e estabelecimentos semelhantes). O dispositivo não se destina a utilização industrial.
• Não utilizar o aparelho se estiver danificado. Confiar ao serviço de apoio ao cliente a reparação ou a substituição dos dispositivos danificados ou que não funcionem corretamente.
• Nunca deixar a máquina ligada sem vigilância.
• Utilizar o aparelho em ambientes com uma temperatura entre 10°C e 35°C e uma humidade inferior a 60%.
• Durante as fases de regulação e funcionamento, é obrigatório utilizar luvas de proteção em conformidade com a norma EN 388:2016 (2121X).
ATENÇÃO As utilizações do produto que não estejam em conformidade com o descrito neste documento devem ser consideradas indevidas e, por conseguinte, não seguras. Podem provocar danos no equipamento e lesões pessoais, mesmo graves. Qualquer utilização diferente daquela para a qual o produto foi concebido e que está descrita neste documento é considerada não conforme; por isso, o fabricante declina qualquer responsabilidade.
ATENÇÃO A ILTEC by I.L. INDUSTRIA di LEIVI Srl não se responsabiliza por danos na máquina e/ou lesões do pessoal resultantes do incumprimento das prescrições de segurança indicadas no presente manual.
NOTA Os produtos Industria di Leivi não foram concebidos para funcionar em ambientes com perigo de explosão e elevado risco de incêndio. Em caso de avaria ou funcionamento incorreto, não devem ser utilizados até que o Serviço de Assistência Técnica tenha concluído a reparação.

2. Conteúdo da embalagem

A máquina de enchimento é entregue numa caixa que contém:
1. Máquina de enchimento UltraGravity
2. Conjunto de O-rings para bicos
3. Chave Allen para regulação do colar do eixo
4. Ligação para mangueira Triclamp Ø19
5. Ligação para mangueira Triclamp Ø26

OPCIONAL
- Bico de azoto UG

3. Desembalagem

1. Retirar o aparelho da caixa.
2. Retirar todas as peças da embalagem.
3. Verificar se a embalagem contém todos os elementos acima enumerados.

ATENÇÃO Não deixar as crianças brincar com os sacos de plástico. Correm o risco de asfixia!
ATENÇÃO Antes de colocar o aparelho em funcionamento, verificar se estão presentes todas as peças enumeradas e se não existem sinais visíveis de danos.

4. Dados da placa de identificação

No aparelho estão indicados os dados de identificação do fabricante e de conformidade com as Diretivas Europeias. Estão também indicadas algumas advertências de segurança que devem ser cuidadosamente respeitadas por quem se preparar para utilizar o produto. O incumprimento do prescrito isenta o fabricante de responsabilidade por eventuais danos ou acidentes pessoais ou materiais daí resultantes e torna o próprio operador o único responsável perante as entidades competentes.

5. Descrição do produto

O aparelho foi concebido para o enchimento semiautomático de garrafas com líquidos alimentares não gaseificados.
Pode ser utilizado para:

- Cerveja
- Vinho
- Bebidas espirituosas
- Vinagre
- Sidra
- Sumos de fruta
- Líquidos não viscosos
- Água

Declina-se qualquer responsabilidade em caso de utilização de outros tipos de líquidos ou solventes.
ATENÇÃO. A temperatura máxima do líquido deve ser inferior a **85 °C**
A máquina de enchimento é composta pelas seguintes peças principais:

1. Boia elétrica
2. Depósito de aço inoxidável
3. Abraçadeira Triclamp
4. Ligação de entrada do líquido
5. Estrutura
6. Manípulo de regulação
7. Tubo de enchimento
8. Tubo de retorno
9. Bico
10. Haste de apoio das garrafas
11. Alavanca
12. Suporte de apoio das garrafas
13. Tampa
14. Tampão Triclamp
15. Botão de ligação
16. Caixa elétrica
17. Porta-fusíveis
18. Cabo de alimentação com ficha macho
19. Cabo de ligação da bomba
20. Válvula de esvaziamento.
21. Colar de regulação do enchimento
22. Cone de borracha

ATENÇÃO. Bomba não incluída.

6. Características técnicas

MODELO	ULTRAGRAVITY 4
Número de bicos:	4
Alimentação:	110 V 60 Hz ou 230 V 50 Hz
Potência	Max =400W (220V) / 800W (110V)
Dimensões:	650x520x800 mm
Caudal mín./máx.	Min=600l/h Max=2500l/h
Peso:	20 kg
Grau de proteção	IP63

7. Colocação em funcionamento

POSICIONAMENTO
Colocar a máquina de enchimento sobre uma superfície plana, afastada de fontes de calor.
Verificar o nivelamento do equipamento e, se necessário, nivelá-lo adequadamente.
Colocar a boia no seu alojamento no depósito.
NOTA Verificar o posicionamento correto dos tubos já instalados no aparelho para evitar fugas de líquido e ar.

LIGAÇÃO DA ALIMENTAÇÃO
Ligar o aparelho à rede de alimentação.
Ligar a bomba ao aparelho através do cabo de ligação da bomba.
ATENÇÃO Verificar se o caudal e a potência máxima da bomba não excedem os limites estabelecidos no parágrafo anterior.
ATENÇÃO Antes de ligar a máquina de enchimento a uma fonte de tensão, verificar se a tensão de alimentação corresponde à indicada na placa da máquina e se o interruptor de ligação está na posição 0.
ENCHIMENTO DO DEPÓSITO ATRAVÉS DE UMA BOMBA
Para encher o depósito, proceder conforme descrito de seguida.

1. Ligar a bomba através de uma mangueira a uma das entradas de líquido;
2. Fechar a outra com o tampão fornecido.
3. Premir o interruptor de ligação, que deverá acender-se depois de premido.

ATENÇÃO. Se for utilizada uma bomba não auto-ferrante, depois de a ligar ao depósito, encher este último manualmente até o líquido chegar à bomba. Em seguida, é possível ligar a bomba e concluir o enchimento do depósito.
NOTA. São fornecidas ligações com porta-mangueiras Ø19 e Ø 25.
Premir o interruptor de ligação, que deverá acender-se depois de premido.
Se o nível do líquido estiver abaixo do nível mínimo da boia, a bomba entra em funcionamento até o líquido atingir o nível máximo.
ATENÇÃO. Antes de utilizar a máquina de enchimento, efetuar as operações de lavagem do circuito.
Declina-se qualquer responsabilidade caso não seja efetuada a lavagem para remover eventuais poeiras que possam comprometer a qualidade do produto engarrafado.

8. Regulações

REGULAÇÃO DA ALTURA DA GARRAFA

1. Desapertar a alavanca de bloqueio e baixar o suporte das garrafas
2. Introduzir uma garrafa
3. Ajustar a altura.
4. Uma vez atingida a altura pretendida, fechar as alavancas de bloqueio.

REGULAÇÃO DO NÍVEL DA GARRAFA
Para alterar o nível máximo do líquido na garrafa, modificar a posição do colar de regulação do enchimento depois de desapertar os parafusos. Se o colar não ficar bem ajustado ao bico, utilizar a chave hexagonal fornecida para o apertar.
Ao baixar o colar, aumenta-se o nível de enchimento; ao levantá-lo, o nível diminui.
Ao deslocar o colar, poderá ser necessário repetir a regulação do ponto anterior.

9. Lavagem do circuito

Antes de utilizar a máquina de enchimento com o produto pretendido, é necessário lavar o circuito utilizando água potável à temperatura ambiente. Recomenda-se a utilização de um desinfetante.
Esta operação permite eliminar eventuais sujidades e resíduos das tubagens, garantindo, durante a utilização, a boa qualidade do produto processado.
ATENÇÃO. Não utilizar sabões e/ou produtos espumantes.
Não utilizar ácidos.

1. Esvaziar o depósito.
2. Efetuar as regulações adequadas.
3. Colocar a mangueira de descarga num recipiente com água à temperatura ambiente, ligar a bomba e aguardar que o depósito encha.
4. Colocar uma garrafa por baixo dos bicos e proceder ao enchimento, verificando se parte do líquido é descarregada no depósito
5. Efetuar uma série de enchimentos de modo a garantir a passagem de água por cada tubagem.

NOTA. No interior do depósito existe uma boia que interrompe o funcionamento da máquina de enchimento quando é atingido o nível máximo.
No final da lavagem, esvaziar o depósito.

10. Enchimento das garrafas

Após efetuar as regulações adequadas e a lavagem do circuito, é possível proceder ao enchimento das garrafas.
1. Colocar uma garrafa vazia junto ao bico. Uma vez atingido o nível definido, o líquido regressará automaticamente ao depósito; em seguida, retirar a garrafa cheia.
2. Colocar a garrafa seguinte.

ATENÇÃO Colocar a garrafa com cuidado para evitar danificá-la.
NOTA Inspecionar visualmente cada garrafa para verificar se não ficou acidentalmente lascada durante o enchimento.
NOTA No final de cada utilização, lavar o circuito com água potável à temperatura ambiente

11. Esvaziamento do depósito

O depósito está equipado com uma válvula de esvaziamento.
1. Desligar a bomba.
2. Abrir a válvula de esvaziamento

12. Manutenção

LIMPEZA
Antes de efetuar qualquer intervenção, certificar-se de que a máquina de enchimento está desligada da alimentação elétrica.
No final de cada utilização, é necessário remover todos os resíduos de produto mediante lavagem com água
Proceder, em seguida, à limpeza e à secagem completa da máquina.
ATENÇÃO Não utilizar sabões e/ou produtos espumantes.
Para uma limpeza mais profunda, retirar os tubos e limpar o coletor com um escovilhão.
VERIFICAÇÃO E EVENTUAL SUBSTITUIÇÃO DO FUSÍVEL
1. Retirar a ficha da tomada de corrente.
2. Abrir a gaveta.
3. Retirar completamente a gaveta, verificar a integridade do fusível e, se necessário, substituí-lo por outro fusível com as mesmas características.

13. Resolução de problemas

A MÁQUINA DE ENCHIMENTO NÃO LIGA
1. Falta de alimentação elétrica: Verificar se existe alimentação elétrica
2. Ligação elétrica inadequada: Verificar se o cabo de alimentação está corretamente ligado
3. O fusível existente na caixa elétrica poderá ter queimado: Verificar o fusível e substituí-lo se estiver queimado.

A GARRAFA NÃO ENCHE
1. Depósito vazio: Verificar se existe líquido no depósito
2. Tubo incorretamente ligado ao reservatório: Verificar se o tubo está corretamente ligado, se não está dobrado e se as válvulas estão abertas.
3. Regulação incorreta da altura do suporte das garrafas: Regular a altura de acordo com as indicações do parágrafo “Regulações”

ENCHIMENTO DAS GARRAFAS DEMASIADO LENTO
1. Bico insuficientemente levantado: Verificar a regulação do bico e, se necessário, voltar a regular a altura
2. Nível do depósito demasiado baixo: Aguardar alguns segundos para dar tempo ao depósito de encher

14. Peças de substituição

Para o correto funcionamento da máquina de enchimento, recomenda-se a utilização exclusiva de peças de substituição originais.
Podem ser fornecidos, mediante pedido:
1. Tampa do depósito
2. Triclamp 50,5 junta de silicone
3. Triclamp 50,5 junta + filtro
4. Triclamp ligação para mangueira 50,5 d=19 90°
5. Triclamp abraçadeira 50,5
6. Depósito
7. Triclamp 50,5 tampão
8. Triclamp ligação para mangueira 50,5 d=26 90°
9. Tubo Ø6x12
10. Bico completo

15. Eliminação



Se o produto apresentar a figura à esquerda (o contentor de resíduos com rodas riscado), aplica-se a diretiva europeia 2012/19/UE. Estes produtos não podem ser eliminados juntamente com os resíduos normais. Informe-se sobre as disposições em vigor relativas à recolha separada de equipamentos elétricos e eletrónicos. Não elimine os aparelhos antigos com os resíduos domésticos. A eliminação correta dos aparelhos antigos protege o planeta e a saúde das pessoas de possíveis consequências negativas. A reciclagem de materiais ajuda a reduzir o consumo de matérias-primas.

16. Declaração de conformidade

Fabricante:
I.L. INDUSTRIA DI LEIVI - S.R.L. - Via Gazzo, 1 - 16040 Leivi (GE) – Italy
Declara-se que a máquina com marcação CE está em conformidade com as seguintes Diretivas:
• **Diretiva 2014/30/EU** (Compatibilidade Eletromagnética - EMC)
• **Diretiva 2014/35/EU** (Segurança Elétrica de Baixa Tensão - LVD)
• **EN IEC 55014-1 (2023-09)** (Emissões Eletromagnéticas de Eletrodomésticos)
• **EN IEC 61000-6-2 (2019-06)** (Imunidade Eletromagnética no Setor Industrial)
• **EN IEC 61000-6-3 (2023-06)** (Emissões Eletromagnéticas no Setor Residencial)
• **EN IEC 60335-1;CSV (2025-09)** (Segurança Geral dos Eletrodomésticos)
• **Regulamento 1935/2004/CE** (Materiais em Contacto com Alimentos - MOCA)
• **Regulamento 2023/2006/CE** (Boas Práticas de Fabrico de Materiais em Contacto com Alimentos - GMP)
• **Regulamento 10/2011/UE** (Plásticos em Contacto com Alimentos)
• **DM 21/03/1973** (Higiene das Embalagens Alimentares em Itália)

17. Garantia

As máquinas de enchimento UltraGravity da Industria di Leivi estão cobertas por garantia a partir da data de compra, por um período de 24 meses para clientes particulares e de 12 meses para empresas e profissionais, salvo acordo escrito em contrário.
A garantia cobre todos os defeitos de materiais e de fabrico e prevê a substituição de peças ou a reparação das peças defeituosas exclusivamente nas instalações do revendedor.
Em caso de devolução para reparação ao abrigo da garantia, **o cliente é obrigado a enviar sempre ao revendedor as máquinas de enchimento UltraGravity completas. Não serão aceites reparações ao abrigo da garantia de componentes avariados isolados.**
O material para reparação deverá ser enviado com PORTES PAGOS.
Após a reparação, o dispositivo será enviado ao Cliente com PORTES A PAGAR NO DESTINO.
A garantia não inclui a intervenção dos nossos técnicos no local de utilização das máquinas de enchimento UltraGravity, nem a sua desmontagem.
As máquinas de enchimento UltraGravity possuem autocolantes de garantia cuja remoção poderá comprometer a garantia da máquina.
Estão excluídas da garantia:
avarias causadas por utilização ou montagem incorretas;
avarias causadas por agentes externos;
avarias causadas por negligência ou manutenção insuficiente.
A GARANTIA CADUCA:
em caso de falta de pagamento ou de outros incumprimentos contratuais;
se forem efetuadas reparações ou modificações nos nossos aparelhos sem o nosso consentimento;
se o dano for causado por utilização incorreta ou por mau tratamento, como impactos, quedas e outras causas não atribuíveis a condições normais de funcionamento;
se o dispositivo tiver sido desmontado, adulterado ou reparado por pessoal não autorizado;
se os aparelhos forem utilizados para fins diferentes dos indicados no presente manual.
As reparações efetuadas ao abrigo da garantia não interrompem a sua duração.
Para qualquer litígio, o tribunal competente é o de Génova.

BENUTZERHANDBUCH - DEUTSCH

1. Allgemeine Sicherheitshinweise
2. Verpackungsinhalt
3. Auspacken
4. Typenschildangaben
5. Produktbeschreibung
6. Technische Daten
7. Inbetriebnahme
8. Einstellungen
9. Spülen
10. Abfüllen der Flaschen
11. Entleeren des Behälters
12. Wartung
13. Fehlerbehebung
14. Ersatzteile
15. Entsorgung
16. Konformitätserklärung
17. Garantie

1. Allgemeine Sicherheitshinweise

Vor Gebrauch alle Anweisungen und Sicherheitshinweise lesen. Das Handbuch zum späteren Nachschlagen aufbewahren.
Alle Abbildungen dienen ausschließlich der Veranschaulichung. Die Produkte können im Laufe der Entwicklung geändert werden.
Diese Bedienungsanleitung ist ein wesentlicher Bestandteil des Geräts und muss vor dessen Verwendung aufmerksam gelesen werden, da sie wichtige Hinweise zur sicheren Installation, Verwendung und Wartung enthält. Daher sorgfältig aufbewahren.
Die Nichtbeachtung der nachstehenden Anweisungen führt zu einer Gefahrensituation und gefährdet die Sicherheit des Personals sowie den ordnungsgemäßen Betrieb der Maschine.
Vor der Verwendung des Geräts die nachstehenden allgemeinen Sicherheitshinweise aufmerksam lesen.
• Nach dem Entfernen der Verpackung prüfen, ob die Produkte unversehrt sind und die Lieferung den Bestellangaben entspricht. Im Zweifelsfall die Produkte nicht verwenden und sich an ein autorisiertes Kundendienstzentrum wenden. Etwaige Verpackungsmaterialien (Kunststoffbeutel, Karton usw.) nicht in Reichweite von Kindern oder Menschen mit Behinderungen lassen, da sie potenzielle Gefahrenquellen darstellen. Das Sicherheitskonzept des Geräts ist nur bei einwandfreiem Zustand gültig.
• Dieses Gerät wurde nicht zur Verwendung durch Personen (einschließlich Kindern) mit eingeschränkten körperlichen, physiologischen oder geistigen Fähigkeiten oder ohne ausreichende Erfahrung und/oder Fähigkeiten entwickelt, es sei denn, sie werden von einer für ihre Sicherheit verantwortlichen Person beaufsichtigt oder erhalten von dieser Anweisungen zur Verwendung des Geräts. Kinder beaufsichtigen, damit sie nicht mit dem Gerät spielen.
• Zur Gewährleistung einer ausreichenden Belüftung um das Gerät herum mindestens 12 cm Freiraum lassen. Das Gerät auf eine trockene und stabile Oberfläche stellen. Das Gerät keiner direkten Sonneneinstrahlung, keinem Wind, Regen oder Spritzwasser aussetzen.
• Vor der Reinigung sicherstellen, dass das Gerät von jeder Stromversorgung getrennt ist. Zur Reinigung des Geräts keine Metallschwämme oder Scheuermittel verwenden. Nur mit einem leicht feuchten Tuch reinigen. Das Gerät niemals in Wasser oder andere Flüssigkeiten eintauchen. Keine Seifen und/oder schäumenden Produkte verwenden.
• Keine unbefugten Eingriffe am Gerät vornehmen und das Gerätegehäuse nicht öffnen, um es selbst zu reparieren. Es ist strengstens untersagt, Bauteile des Produkts zu verändern oder durch nicht originale Ersatzteile zu ersetzen. Dadurch kann die Sicherheit des Geräts beeinträchtigt werden und die Garantie erlischt.
• Das Gerät während des Betriebs nicht mit Gegenständen blockieren. Während des Betriebs des Geräts die Hände von beweglichen Teilen fernhalten.
• Das Gerät ist für den Hausgebrauch und ähnliche Umgebungen bestimmt (Arbeitsumgebungen, Hotels, Motels und ähnliche Einrichtungen). Das Gerät ist nicht für den industriellen Gebrauch bestimmt.
• Das Gerät nicht verwenden, wenn es beschädigt ist. Beschädigte oder nicht ordnungsgemäß funktionierende Geräte vom Kundendienst reparieren oder ersetzen lassen.
• Die eingeschaltete Maschine niemals unbeaufsichtigt lassen.
• Das Gerät in Umgebungen mit einer Temperatur zwischen 10°C und 35°C und einer Luftfeuchtigkeit unter 60% verwenden.
• Während der Einstellung und des Betriebs müssen Schutzhandschuhe gemäß EN 388:2016 (2121X) getragen werden.
ACHTUNG Verwendungen des Produkts, die nicht den Beschreibungen in diesem Dokument entsprechen, gelten als unsachgemäß und damit als unsicher. Sie können Schäden an der Ausrüstung und auch schwere Verletzungen verursachen. Jede andere Verwendung als die, für die das Produkt entwickelt wurde und die in diesem Dokument beschrieben ist, gilt als nicht bestimmungsgemäß; der Hersteller lehnt daher jede Haftung ab.
ACHTUNG ILTEC by I.L. INDUSTRIA di LEIVI Srl übernimmt keine Haftung für Schäden an der Maschine und/oder Verletzungen des Personals, die auf die Nichtbeachtung der in diesem Handbuch angegebenen Sicherheitsvorschriften zurückzuführen sind.
HINWEIS Die Produkte von Industria di Leivi sind nicht für den Betrieb in explosionsgefährdeten Umgebungen oder Umgebungen mit hoher Brandgefahr ausgelegt. Bei Störungen oder Fehlfunktionen dürfen sie erst wieder verwendet werden, nachdem der technische Kundendienst die Reparatur abgeschlossen hat.

2. Verpackungsinhalt

Die Abfüllmaschine wird in einem Karton geliefert, der Folgendes enthält:
1. UltraGravity-Abfüllmaschine
2. O-Ring-Satz für Fülldüsen
3. Innensechskantschlüssel zur Einstellung des Stellrings
4. Triclamp-Schlauchtülle Ø19
5. Triclamp-Schlauchtülle Ø26

OPTIONAL
- UG-Stickstoffdüse

3. Auspacken

1. Das Gerät aus dem Karton nehmen.
2. Alle Teile aus der Verpackung nehmen.

3. Prüfen, ob die Verpackung alle oben aufgeführten Teile enthält.

ACHTUNG Kinder nicht mit den Kunststoffbeuteln spielen lassen. Es besteht Erstickungsgefahr!

ACHTUNG Vor der Inbetriebnahme des Geräts prüfen, ob alle aufgeführten Teile vorhanden sind und keine sichtbaren Beschädigungen vorliegen.

4. Typenschildangaben

Am Gerät sind die Angaben zur Identifizierung des Herstellers und zur Konformität mit den europäischen Richtlinien angebracht.
Außerdem sind einige Sicherheitshinweise angebracht, die von allen Personen, die das Produkt verwenden möchten, sorgfältig beachtet werden müssen. Die Nichtbeachtung dieser Vorschriften entbindet den Hersteller von jeder Haftung für etwaige daraus entstehende Personen- oder Sachschäden und macht den Bediener allein gegenüber den zuständigen Behörden verantwortlich.

5. Produktbeschreibung

Das Gerät ist für das halbautomatische Abfüllen von Flaschen mit nicht kohlensäurehaltigen Lebensmittelflüssigkeiten ausgelegt.
Es kann verwendet werden für:

- Bier
- Wein
- Spirituosen
- Essig
- Apfelwein
- Fruchtsäfte
- Nicht viskose Flüssigkeiten
- Wasser

Bei Verwendung anderer Flüssigkeitsarten oder Lösungsmittel wird jede Haftung abgelehnt.
ACHTUNG. Die maximale Temperatur der Flüssigkeit muss unter **85 °C** liegen
Die Abfüllmaschine besteht aus den folgenden Hauptteilen:

1. Elektrischer Schwimmerschalter
2. Edelstahlbehälter
3. Triclamp-Klemme
4. Flüssigkeitseinlassanschluss
5. Gestell
6. Einstellknopf
7. Füllschlauch
8. Rücklaufschlauch
9. Fülldüse
10. Flaschenauflagestange
11. Hebel
12. Flaschenhalterung
13. Deckel
14. Triclamp-Verschlusskappe
15. Einschalttaste
16. Elektrokasten
17. Sicherungshalter
18. Netzkabel mit Stecker
19. Pumpenanschlusskabel
20. Ablassventil.
21. Einstellring für die Füllhöhe
22. Gummikonus

ACHTUNG. Pumpe nicht im Lieferumfang enthalten.

6. Technische Daten

MODELL	ULTRAGRAVITY 4
Anzahl der Fülldüsen:	4
Stromversorgung:	110 V 60 Hz oder 230 V 50 Hz
Leistung	Max =400W (220V) / 800W (110V)
Abmessungen:	650x520x800 mm
Min./max. Fördermenge	Min=600l/h Max=2500l/h
Gewicht:	20 kg
Schutzart	IP63

7. Inbetriebnahme

AUFSTELLUNG
Die Abfüllmaschine auf eine ebene Fläche fern von Wärmequellen stellen.
Die waagerechte Ausrichtung des Geräts prüfen und es bei Bedarf entsprechend nivellieren.
Den Schwimmerschalter in seine Aufnahme am Behälter einsetzen.
HINWEIS Die korrekte Positionierung der bereits am Gerät vorhandenen Schläuche prüfen, um das Austreten von Flüssigkeit und Luft zu vermeiden.

ANSCHLUSS DER STROMVERSORGUNG
Das Gerät an das Stromnetz anschließen.
Die Pumpe über das Pumpenanschlusskabel an das Gerät anschließen.
ACHTUNG Prüfen, ob die Fördermenge und die maximale Leistung der Pumpe die im vorherigen Abschnitt festgelegten Grenzwerte nicht überschreiten.
ACHTUNG Vor dem Anschluss der Abfüllmaschine an eine Spannungsquelle prüfen, ob die Versorgungsspannung der auf dem Typenschild der Maschine angegebenen Spannung entspricht und der Netzschalter auf Position 0 steht.
BEFÜLLEN DES BEHÄLTERS MIT EINER PUMPE
Zum Befüllen des Behälters wie nachstehend beschrieben vorgehen.

1. Die Pumpe über einen Schlauch an einen der Flüssigkeitseinlässe anschließen;
2. Den anderen mit der mitgelieferten Verschlusskappe verschließen.
3. Den Netzschalter drücken; er muss nach dem Drücken aufleuchten.

ACHTUNG. Bei Verwendung einer nicht selbstansaugenden Pumpe nach dem Anschluss an den Behälter diesen manuell befüllen, bis die Flüssigkeit die Pumpe erreicht. Anschließend kann die Pumpe gestartet und die Befüllung des Behälters abgeschlossen werden.
HINWEIS. Anschlüsse mit Schlauchtüllen Ø19 und Ø 25 sind im Lieferumfang enthalten.
Den Netzschalter drücken; er muss nach dem Drücken aufleuchten.
Liegt der Flüssigkeitsstand unter dem Mindeststand des Schwimmerschalters, läuft die Pumpe an, bis die Flüssigkeit den Höchststand erreicht.
ACHTUNG. Vor der Verwendung der Abfüllmaschine die Spülvorgänge durchführen.

Wird auf das Spülen zur Entfernung etwaiger Staubablagerungen verzichtet, die die Qualität des abgefüllten Produkts beeinträchtigen können, wird jede Haftung abgelehnt.

8. Einstellungen

EINSTELLUNG DER FLASCHENHÖHE

1. Den Klemmhebel lösen und die Flaschenhalterung absenken
2. Eine Flasche einsetzen
3. Die Höhe einstellen.
4. Sobald die gewünschte Höhe erreicht ist, die Klemmhebel schließen.

EINSTELLUNG DER FÜLLHÖHE IN DER FLASCHE

Um den maximalen Flüssigkeitsstand in der Flasche zu verändern, die Schrauben lösen und die Position des Einstellrings für die Füllhöhe verändern. Liegt der Ring nicht fest an der Fülldüse an, ihn mit dem mitgelieferten Innensechskantschlüssel festziehen.
Durch Absenken des Rings wird die Füllhöhe erhöht, durch Anheben wird sie verringert.
Nach dem Versetzen des Rings muss die im vorherigen Punkt beschriebene Einstellung gegebenenfalls wiederholt werden.

9. Spülen

Vor der Verwendung der Abfüllmaschine mit dem gewünschten Produkt muss eine Spülung mit Trinkwasser bei Raumtemperatur durchgeführt werden. Die Verwendung eines Desinfektionsmittels wird empfohlen.
Dieser Vorgang entfernt etwaigen Schmutz und Rückstände aus den Schläuchen und gewährleistet während der Verwendung eine gute Qualität des verarbeiteten Produkts.
ACHTUNG. Keine Seifen und/oder schäumenden Produkte verwenden. Keine Säuren verwenden.

1. Den Behälter entleeren.
2. Die erforderlichen Einstellungen vornehmen.
3. Den Förderschlauch in einen Behälter mit Wasser bei Raumtemperatur legen, die Pumpe einschalten und warten, bis sich der Behälter gefüllt hat.
4. Eine Flasche unter die Fülldüsen stellen und befüllen; dabei prüfen, ob ein Teil der Flüssigkeit in den Behälter abgeführt wird
5. Mehrere Füllvorgänge durchführen, damit Wasser durch jeden Schlauch fließt.

HINWEIS. Im Behälter befindet sich ein Schwimmerschalter, der den Betrieb der Abfüllmaschine bei Erreichen des Höchststands stoppt.
Nach dem Spülen den Behälter entleeren.

10. Abfüllen der Flaschen

Nachdem die erforderlichen Einstellungen und die Spülung durchgeführt wurden, können die Flaschen befüllt werden.

1. Eine leere Flasche an der Fülldüse positionieren. Sobald der eingestellte Füllstand erreicht ist, fließt die Flüssigkeit automatisch zum Behälter zurück; anschließend die volle Flasche entnehmen.
2. Die nächste Flasche positionieren.

ACHTUNG Die Flasche vorsichtig positionieren, um Beschädigungen zu vermeiden.

HINWEIS Jede Flasche einer Sichtprüfung unterziehen, um festzustellen, ob während des Befüllens versehentlich Glas abgesplittert ist.
HINWEIS Nach jeder Verwendung eine Spülung mit Trinkwasser bei Raumtemperatur durchführen

11. Entleeren des Behälters

Der Behälter ist mit einem Ablassventil ausgestattet.

1. Die Pumpe ausschalten.
2. Das Ablassventil öffnen

12. Wartung

REINIGUNG

Vor allen Arbeiten sicherstellen, dass die Abfüllmaschine von der Stromversorgung getrennt ist.
Nach jeder Verwendung müssen alle Produktrückstände durch Spülen mit Wasser entfernt werden
Anschließend die Maschine vollständig reinigen und trocknen.
ACHTUNG Keine Seifen und/oder schäumenden Produkte verwenden.
Für eine gründlichere Reinigung die Schläuche entfernen und den Verteiler mit einer Flaschenbürste reinigen.
PRÜFUNG UND GEGEBENENFALLS AUSTAUSCH DER SICHERUNG

1. Den Netzstecker aus der Steckdose ziehen.
2. Die Schublade öffnen.
3. Die Schublade vollständig herausziehen, die Unversehrtheit der Sicherung prüfen und sie gegebenenfalls durch eine andere Sicherung mit denselben Eigenschaften ersetzen.

13. Fehlerbehebung

DIE ABFÜLLMASCHINE LÄSST SICH NICHT EINSCHALTEN

1. Keine Stromversorgung: Prüfen, ob die Stromversorgung vorhanden ist
2. Ungeeigneter elektrischer Anschluss: Prüfen, ob das Netzkabel ordnungsgemäß angeschlossen ist
3. Die Sicherung im Elektrokasten könnte durchgebrannt sein: Die Sicherung prüfen und bei Durchbrennen ersetzen.

DIE FLASCHE WIRD NICHT GEFÜLLT

1. Behälter leer: Prüfen, ob sich Flüssigkeit im Behälter befindet
2. Schlauch nicht ordnungsgemäß an den Tank angeschlossen: Prüfen, ob der Schlauch ordnungsgemäß angeschlossen und nicht geknickt ist und ob die Ventile geöffnet sind.
3. Flaschenhalterung auf eine falsche Höhe eingestellt: Die Höhe entsprechend den Angaben im Abschnitt „Einstellungen“ einstellen

DAS BEFÜLLEN DER FLASCHEN IST ZU LANGSAM

1. Fülldüse nicht ausreichend angehoben: Die Einstellung der Fülldüse prüfen und die Höhe bei Bedarf erneut einstellen
2. Füllstand im Behälter zu niedrig: Einige Sekunden warten, damit sich der Behälter füllen kann

14. Ersatzteile

Für den ordnungsgemäßen Betrieb der Abfüllmaschine wird empfohlen, ausschließlich Originalersatzteile zu verwenden.

Auf Anfrage können geliefert werden:

1. Behälterdeckel
2. Triclamp 50,5 Silikondichtung
3. Triclamp 50,5 Dichtung + Filter
4. Triclamp-Schlauchtülle 50,5 d=19 90°
5. Triclamp-Klemme 50,5
6. Behälter
7. Triclamp 50,5 Verschlusskappe
8. Triclamp-Schlauchtülle 50,5 d=26 90°
9. Schlauch Ø6x12
10. Komplette Fülldüse

15. Entsorgung



Wenn das Produkt das links abgebildete Symbol (die durchgestrichene Mülltonne auf Rädern) trägt, gilt die europäische Richtlinie 2012/19/UE. Diese Produkte dürfen nicht mit dem normalen Abfall entsorgt werden. Informieren Sie sich über die geltenden Bestimmungen zur getrennten Sammlung von Elektro- und Elektronikgeräten. Entsorgen Sie Altgeräte nicht mit dem Hausmüll. Durch die ordnungsgemäße Entsorgung von Altgeräten werden die Umwelt und die Gesundheit der Menschen vor möglichen negativen Folgen geschützt. Das Recycling von Materialien trägt dazu bei, den Verbrauch von Rohstoffen zu verringern.

16. Konformitätserklärung

CE

Hersteller:
I.L. INDUSTRIA DI LEIVI - S.R.L. - Via Gazzo, 1 - 16040 Leivi (GE) – Italy
Hiermit wird erklärt, dass die mit der CE-Kennzeichnung versehene Maschine den folgenden Richtlinien entspricht:

- **Richtlinie 2014/30/EU** (Elektromagnetische Verträglichkeit - EMC)
- **Richtlinie 2014/35/EU** (Elektrische Sicherheit im Niederspannungsbereich - LVD)
- **EN IEC 55014-1 (2023-09)** (Elektromagnetische Emissionen von Haushaltsgeräten)
- **EN IEC 61000-6-2 (2019-06)** (Elektromagnetische Störfestigkeit im Industriebereich)
- **EN IEC 61000-6-3 (2023-06)** (Elektromagnetische Emissionen im Wohnbereich)
- **EN IEC 60335-1;CSV (2025-09)** (Allgemeine Sicherheit von Haushaltsgeräten)
- **Verordnung 1935/2004/CE** (Materialien mit Lebensmittelkontakt - MOCA)
- **Verordnung 2023/2006/CE** (Gute Herstellungspraxis für Materialien mit Lebensmittelkontakt - GMP)
- **Verordnung 10/2011/UE** (Kunststoffe mit Lebensmittelkontakt)
- **DM 21/03/1973** (Hygiene von Lebensmittelverpackungen in Italien)

17. Garantie

Für die UltraGravity-Abfüllmaschinen von Industria di Leivi gilt ab Kaufdatum eine Garantie von 24 Monaten für Privatkunden und 12 Monaten für Unternehmen und gewerbliche Kunden, sofern nicht schriftlich etwas anderes vereinbart wurde.
Die Garantie deckt alle Material- und Herstellungsfehler ab und umfasst den Austausch von Ersatzteilen oder die Reparatur defekter Teile ausschließlich beim Händler. Bei einer Rücksendung zur Garantiereparatur **ist der Kunde verpflichtet, dem Händler stets die vollständigen UltraGravity-Abfüllmaschinen zuzusenden. Garantiereparaturen an einzelnen defekten Komponenten werden nicht angenommen.**
Das zur Reparatur bestimmte Material muss FRACHTFREI versandt werden.
Nach erfolgter Reparatur wird das Gerät UNFREI an den Kunden versandt.
Die Garantie umfasst weder den Einsatz unserer Techniker am Verwendungsort der UltraGravity-Abfüllmaschinen noch deren Demontage.
An den UltraGravity-Abfüllmaschinen befinden sich Garantieaufkleber, deren Entfernung die Garantie der Maschine beeinträchtigen könnte.
Von der Garantie ausgeschlossen sind:
Störungen durch unsachgemäße Verwendung oder Montage;
Störungen durch äußere Einflüsse;
Störungen durch Nachlässigkeit oder unzureichende Wartung.
DIE GARANTIE ERLISCHT:
bei Zahlungsverzug oder anderen Vertragsverletzungen;
wenn ohne unsere Zustimmung Reparaturen oder Änderungen an unseren Geräten vorgenommen werden;
wenn der Schaden durch unsachgemäße Verwendung oder unsachgemäße Behandlung wie Stöße, Stürze und andere Ursachen entsteht, die nicht auf normale Betriebsbedingungen zurückzuführen sind;
wenn das Gerät von nicht autorisiertem Personal zerlegt, manipuliert oder repariert wurde;
wenn die Geräte für andere als die in diesem Handbuch angegebenen Zwecke verwendet werden.
Im Rahmen der Garantie durchgeführte Reparaturen unterbrechen deren Laufzeit nicht.
Für alle Streitigkeiten ist das Gericht von Genua zuständig.